AUFLAUFEINRICHTUNG KPL 131R/A DREHBAR

ETI- Nr. 811430 (Bitte bei Bestellung angeben)

AL-KO Ersatzteile

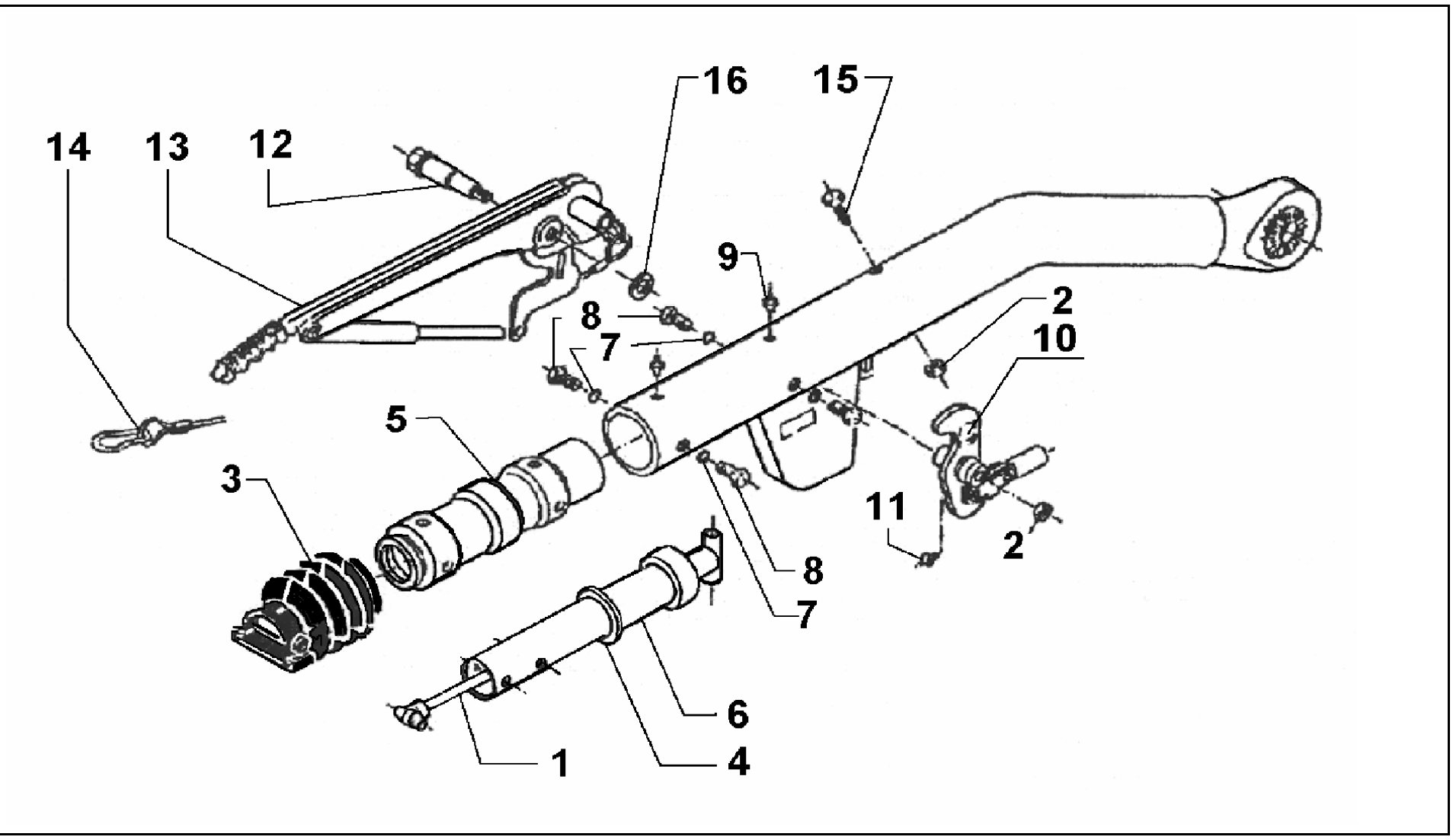

Pos.	Bezeichnung	Material-Nr.
1	STOSSDÄMPFER	583528
2	MUTTER 6KT 12 980-V- 8A3C	704065
3	FALTENBALG	366356
4	PROFILRING	371372
5	LAGERKARTUSCHE GEBOHRT	583046
6	ZUGROHR GESCHW	380507
7	SCHEIBE FÄCHER- A 10,5 6798 A3C	704095
8	SCHRAUBE 10X 16 933- 8.8A3C	703783
9	NIPPEL AS 8X1 KEG 71412	368461
10	UMLENKHEBEL KPL	384655
11	NIPPEL AS 6X1 KEG 71412	700203
12	SCHRAUBE LAG- M12X1,5X106,5 VZ	581145
13	HANDBREMSHEBEL KPL 161S-251S-161R	220096
14	ABREISSEIL	368605
15	SCHRAUBE 12X110 931- 8.8A3C	700313
16	SCHEIBE	370693

Pos.	Bezeichnung	Material-Nr.

DEICHSELROHR KUNDENSPEZIFISCH - BEI BESTELLUNG LÄNGE UND TYP ANGEBEN

Erstellt	ETI-Nummer	geändert	Änderungs-Nr.	Änderungsgrund	Revisons-Nr.
26.11.03	811430_de	29.06.2009	FREIGABE		A