Auflaufeinrichtung 131 R VKT 100 mit DIN-Zugöse

ETI- Nr. 811340 (Bitte bei Bestellung angeben)

AL-KO Ersatzteile

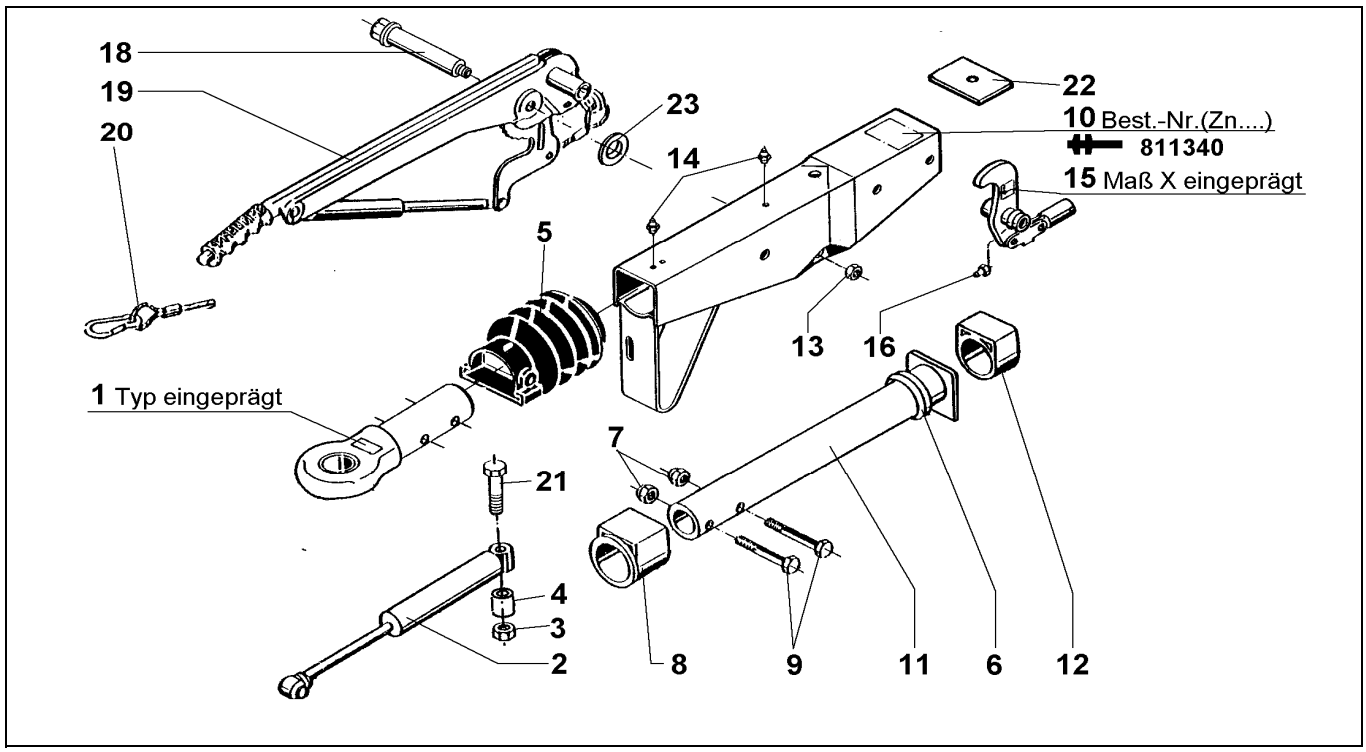

Pos.	Bezeichnung	Material-Nr.
1	DIN- Zugöse (Bestellung nach Typ, ohne Befestigungsmaterial)	
2	Stoßdämpfer	583528
3	Skt.- Mutter M12 DIN 985-10 A3C	702750
4	Distanzbuchse	625660
5	Faltenbalg	366356
6	Profilring	371372
7	Skt.- Mutter M12 DIN 980-V8 A3C	704065
8	Bundbuchse (nicht ausgerieben)	353943
9	Skt.- Schraube M12x60 DIN 931	702749
10	Gehäuse kpl.mit eingepreßten Buchsen für AE	Bestellung siehe Einprägung Zn.-Nr. AE
11	Zugrohr geschw.	571875
12	Gleitbuchse (nicht ausgerieben)	353942
13	Skt.- Mutter M12 DIN 980-V8 A3C	704065
14	Schmiernippel AM 8x1 Keg.	375900
15	Umlenkhebel iH=90 : 27	626632
16	Schmiernippel AM 6 Keg.	700203
18	Lagerschraube	581145
19	Handbremshebel kpl mit Abreißseil	220094
20	Abreißseil mit Haken	368605
21	Skt.-Schraube M12x120 DIN 931	701670
22	Anschlagplatte	581699
23	Scheibe	370693

Pos.	Bezeichnung	Material-Nr.

AE=Auflaufeinrichtung

Bitte bei Bestellung die ETI-Nr. angeben

Erstellt	ETI-Nummer	geändert	Änderungs-Nr.	Änderungsgrund	Revisons-Nr.
22.05.01	811340_de	11.12.2009	FREIGABE		A