Auflaufeinrichtung 131 R VKT 100

ETI- Nr. 811317 (Bitte bei Bestellung angeben)

AL-KO Ersatzteile

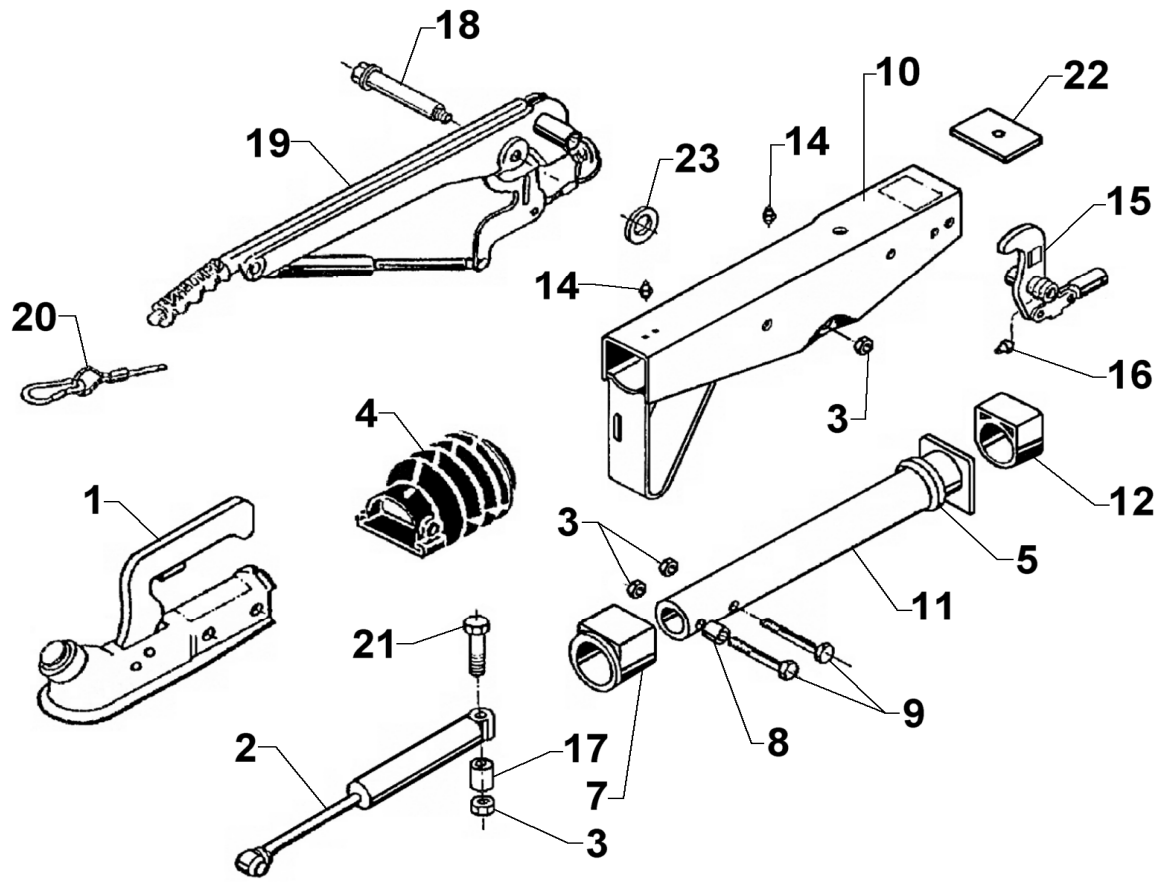

Pos.	Bezeichnung	Material-Nr.
1	Kugelkupplung (Bestellung nach Typ, ohne Befestigungsmaterial)	
2	Stoßdämpfer	583529
3	Skt.- Mutter M12 DIN 980-8A3C	704065
4	Faltenbalg	366356
5	Profilring	371372
7	Bundbuchse (nicht ausgerieben)	353943
8	Distanzbuchse	370559
9	Skt.- Schraube M12x70 DIN 931	700061
10	Gehäuse kpl.mit eingepreßten Buchsen für AE	Bestellung siehe Einprägung Zn.-Nr. AE
11	Zugrohr geschw.	571873
12	Gleitbuchse (nicht ausgerieben)	353942
14	Schmiernippel AM 8x1 Keg.	2171710001
15	Umlenkhebel iH=90 : 27	626632
16	Schmiernippel AM 6 Keg.	700203
17	Distanzbuchse	625660
18	Lagerschraube	581145
19	Handbremshebel kpl. mit Abreißseil	220094
20	Abreißseil mit Haken	368605
21	Skt.-Schraube M12x120 DIN 931 8.8 A3C	701670
22	Anschlagplatte	581699
23	Scheibe A17 DIN 125	700625

Pos.	Bezeichnung	Material-Nr.

AE=Auflaufeinrichtung

Bitte bei Bestellung die ETI-Nr. angeben

Erstellt	ETI-Nummer	geändert	Änderungs-Nr.	Änderungsgrund	Revisons-Nr.
21.11.00	811317_de	11.12.2009	FREIGABE		A