Auflaufeinr. Typ 131 R

ETI- Nr. 811272 (Bitte bei Bestellung angeben)

AL-KO Ersatzteile

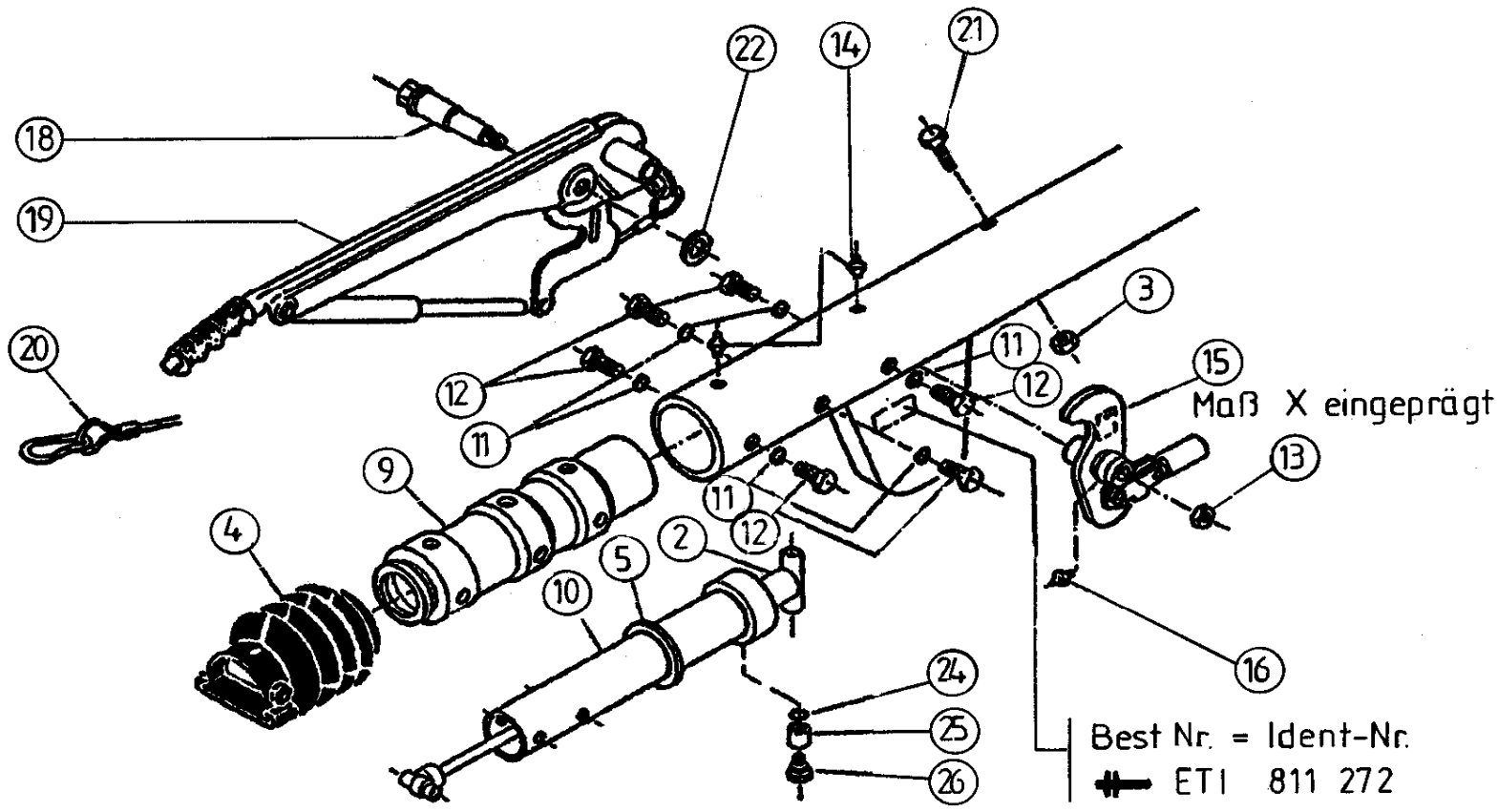

Pos.	Bezeichnung	Material-Nr.
2	Stoßdämpfer	583528
3	Skt.- Mutter M12 DIN 980-V-8 A3C	704065
4	Faltenbalg	366356
5	Profilring	371372
9	Guß- Lagerkartusche	583367
10	Zugrohr geschweißt	380532
11	Scheibe A8,4 DIN 6798 A3C	703466
12	Skt.-Schraube M8x9 DIN 933 A3C	703194
13	Skt.- Mutter AM12 DIN 980-10 A3C	704065
14	Schmiernippel AM8x1 Keg	368461
15	Umlenkhebel kpl.(mit Gelenkkopf u.Schmiernippel mont.) iH = 90:27	384655
16	Schmiernippel AM6 Keg.	700203
18	Lagerschraube	581145
19	Handbremshebel kpl mit Abreißseil	220094
20	Abreißseil mit Haken	368605
21	Skt.-Schraube M12x90 DIN 931 verz	702823
22	Scheibe (19,2x34x2)	370693
24	Scheibe A8,4 DIN 6798 A3C	703466
25	Buchse	583463
26	Lagerschraube	583042

Pos.	Bezeichnung	Material-Nr.

Deichselrohr mit Anschlußbohrungen
kundenspezifisch (Bestellung siehe Zn-Nr. AE)

AE = Auflaufeinrichtung
HB = Handbremshebel

Bitte bei Bestellung ETI-Nr. Angeben.

Erstellt	ETI-Nummer	geändert	Änderungs-Nr.	Änderungsgrund	Revisons-Nr.
04.10.99	811272_de	10.12.2009	FREIGABE		A