Auflaufeinr. RHR 70x4/Typ 131 R Ausf. A

ETI- Nr. 811242 (Bitte bei Bestellung angeben)

AL-KO Ersatzteile

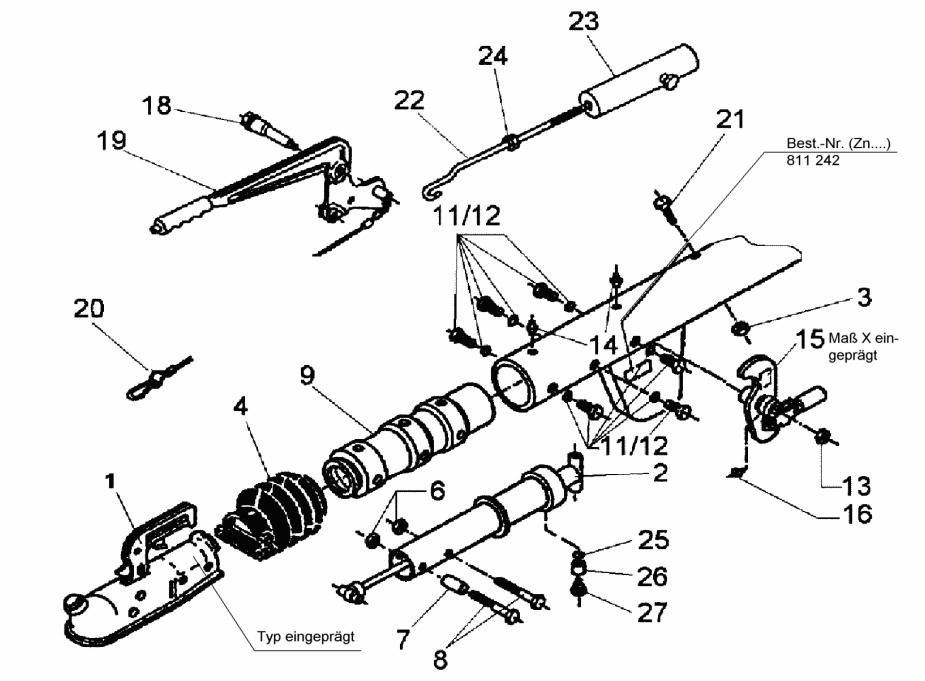

Pos.	Bezeichnung	Material-Nr.
1	Zugkugelkupplung (Best. nach Typ; ohne Befestigungsmaterial)	
2	Stoßdämpfer	583529
3	Skt.- Mutter M12 DIN 980-V8 A3C	704065
4	Faltenbalg	366356
5	Profilring	371372
6	Skt.- Mutter M12 DIN 980-V8 A3C	704065
7	Distanzbuchse	370559
8	Skt.- Schraube M12x70 DIN 931	700061
9	Guß- Lagerkartusche	583367
10	Zugrohr geschweißt.	380365
11	Scheibe A8,4 DIN 6798 A3C	703466
12	Skt.-Schraube M8x9 DIN 933 A3C	703194
13	Skt.- Mutter AM12 DIN 980 V8 A3C	704065
14	Schmiernippel AM8x1 Keg.	368461
15	Umlenkhebel kpl.(mit Gelenkkopf u.Schmiernippel mont.) iH = 90:27	384655
16	Schmiernippel AM6 Keg.	700203
18	Lagerschraube	647473
19	Handbremshebel kpl mit Abreißseil	645420
20	Abreißseil mit Haken	368605
21	Skt.-Schraube M12x90 DIN 931 verz.	702823
22	Hakenstange	607013
23	Federzylinder kpl.	645388
24	Skt.-Mutter M12 DIN 980-V8 A3C	704065

Pos.	Bezeichnung	Material-Nr.
25	Scheibe A8,4 DIN 6798 A3C	703466
26	Buchse	583463
27	Lagerschraube	583042

Deichselrohr mit Anschlußbohrungen
kundenspezifisch (Bestellung siehe Zn-Nr. AE)

AE = Auflaufeinrichtung
HB = Handbremshebel

Bitte bei Bestellung ETI-Nr. Angeben.

Erstellt	ETI-Nummer	geändert	Änderungs-Nr.	Änderungsgrund	Revisons-Nr.
24.04.01	811242_de	05.10.2009	FREIGABE		A