# AE RHR88,9X5,6 161R/B GASFED ÖSE

ETI- Nr. 811046 (Bitte bei Bestellung angeben)

AL-KO Ersatzteile

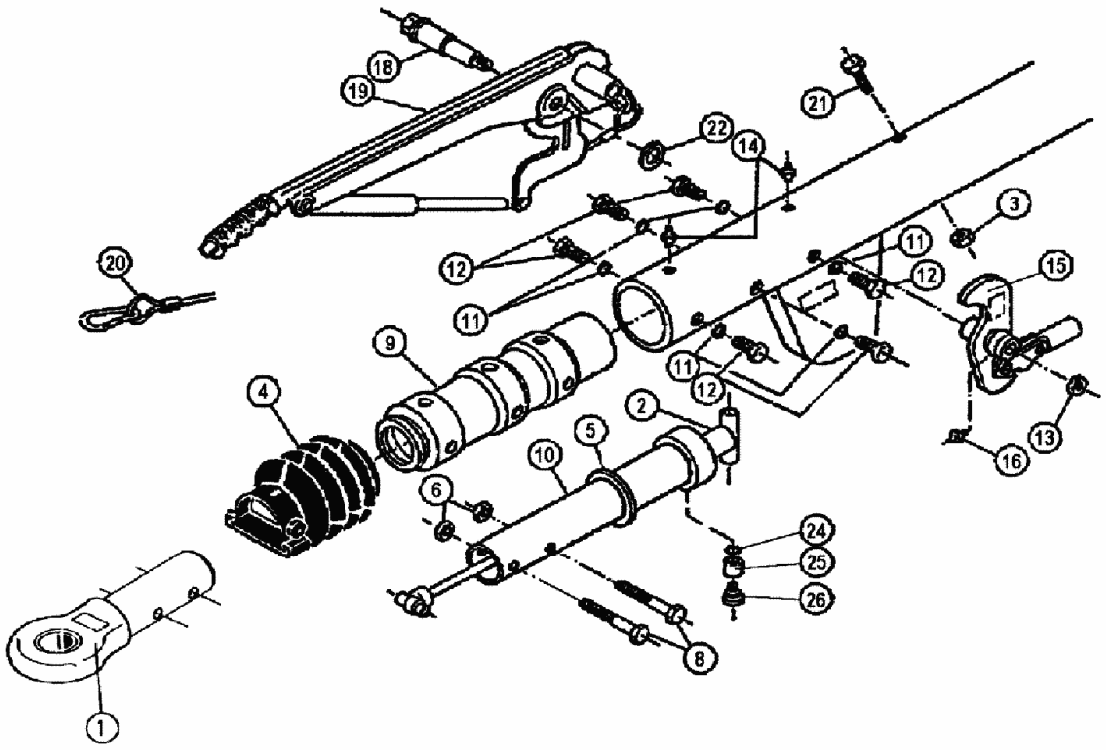


| Pos. | Bezeichnung | Material-Nr. |
|---|---|---|
| 1 | Zugöse (ohne Befestigungs-material) | |
| | DIN | 357419 |
| | NATO | 357420 |
| | Italien | 370999 |
| 2 | Stoßdämpfer | 370558 |
| 3 | Skt.- Mutter M12 DIN 980-V-10 A3C | 700645 |
| 4 | Faltenbalg | 366356 |
| 5 | Profilring | 371372 |
| 6 | Skt.- Mutter M12 DIN 985-10 A3C | 702750 |
| 8 | Skt.- Schraube M12x60 DIN 931 | 700222 |
| 9 | Guß- Lagerkartusche | 583046 |
| 10 | Zugrohr geschweißt. | 380507 |
| 11 | Scheibe A10,5 DIN 6798 A3C | 704095 |
| 12 | Skt.- Schraube M10x16 DIN 931 verz | 701334 |
| 13 | Skt.- Mutter AM12 DIN 985-10 A3C | 702750 |
| 14 | Schmiernippel AM8x1 Keg. | 368461 |

| Pos. | Bezeichnung | Material-Nr. |
|---|---|---|
| 15 | Umlenkhebel UNI kpl.mit Gelenkkopf u. Schmiernippel mont. | |
| | iH = 90:27 | 380487 |
| | iH = 90:30 | 380489 |
| | iH = 90:33,5 | 380490 |
| | Umlenkhebel kpl. mit Gelenkkopf u. Schmiernippel mont | |
| | iH = 90:27 | 384655 |
| | iH = 90:30 | 384651 |
| | iH = 90:33,5 | 387984 |
| 16 | Schmiernippel AM6 Keg. | 700203 |
| 18 | Lagerschraube | 581145 |
| 19 | Handbremshebel kpl mit Abreißseil | 220096 |
| 20 | Abreißseil mit Haken | 368605 |
| 21 | Skt.-Schraube M12x110 DIN 931 verz. | 700313 |
| 22 | Scheibe (19,2x34x3) | 370693 |
| 24* | Scheibe A8,4 DIN 6798 A3C | 703466 |
| 25* | Buchse | 583043 |
| 26* | Lagerschraube | 583042 |

*** nicht bei drehbarer Ausführung**

**Deichselrohr mit Anschlußbohrungen kundenspezifisch (Bestellung siehe Zn.-Nr. AE)**

**AE = Auflaufeinrichtung**
**HB = Handbremshebel**

**Bitte bei Bestellung ETI-Nr. angeben**

| Erstellt | ETI-Nummer | geändert | Änderungs-Nr. | Änderungsgrund | Revisons-Nr. |
|---|---|---|---|---|---|
| 19.11.92 | 811046_de | 21.06.1999 | FREIGABE | | A |