AE VKT 161S GASFED ZUGÖSE BIS 10/92

ETI- Nr. 811016 (Bitte bei Bestellung angeben)

AL-KO Ersatzteile

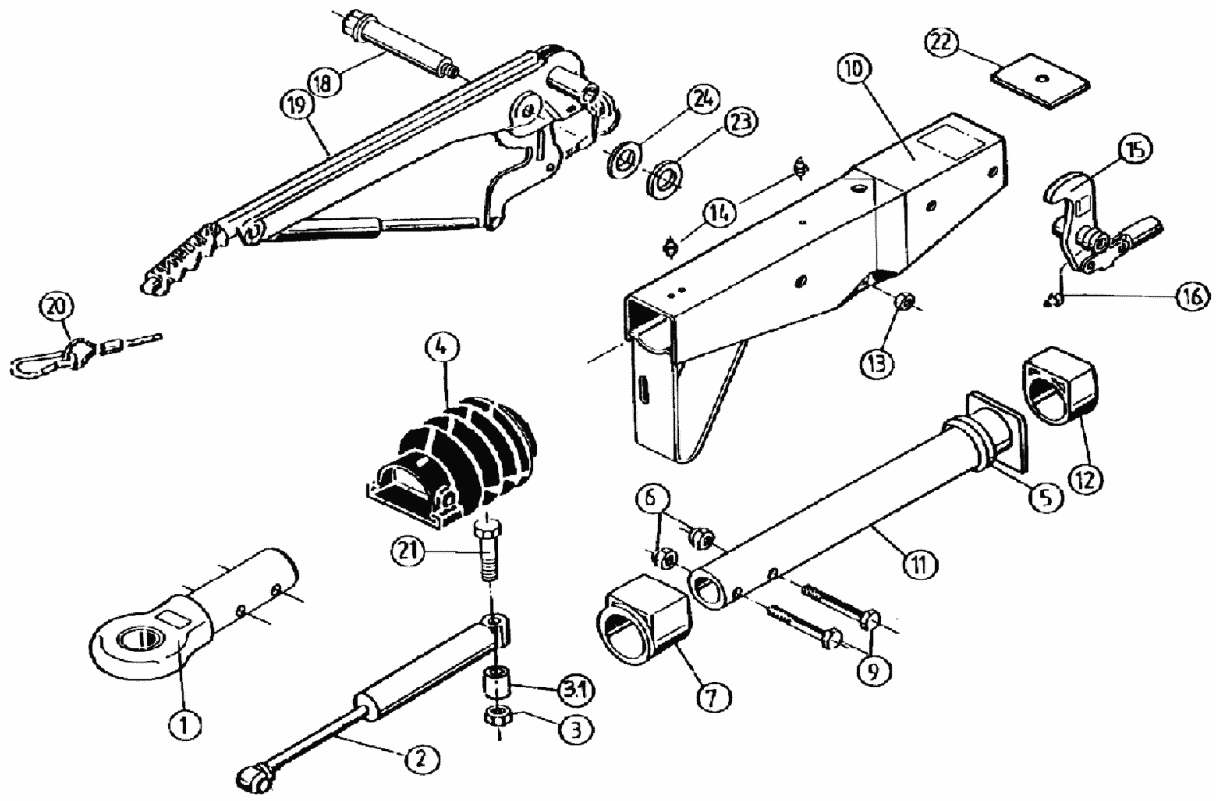

Pos.	Bezeichnung	Material-Nr.
1	DIN- Zugöse (Bestellung nach Typ, ohne Befestigungsmaterial)	
2	Stoßdämpfer	370558
3	Skt.- Mutter M12 DIN 985-10 A3C	702750
3.1	Distanzbuchse	370580
4	Faltenbalg	366356
5	Profilring	371372
6	Skt.- Mutter M12 DIN 985-10 A3C	702750
8	Bundbuchse (nicht ausgerieben)	353943
9	Skt.- Schraube M12x60 DIN 931	700222
10	Gehäuse kpl.mit einge-preßten Buchsen für AE	
11	Zugrohr geschw.	571875
12	Gleitbuchse (nicht ausgerieben)	353942
13	Skt.- Mutter M12 DIN 985-10 A3C	702750
14	Schmiernippel AM 9x1 Keg.	375900
15	Umlenkhebel iH=90 : X (X=Ein¬prägung am Umlenkhebel)	
16	Schmiernippel AM 6 Keg.	700203
18	Lagerschraube	2077710503
19	Handbremshebel kpl mit Abreißseil	299229
20	Abreißseilmit Haken	368605
21	Skt.-Schraube M12x105 DIN 931	703734

Pos.	Bezeichnung	Material-Nr.
22	Anschlagplatte	581699
23	Scheibe(17,2x30x3)	700625
24	Scheibe(17x27x2)	700273

AE=Auflaufeinrichtung

Bitte bei Bestellung die ETI-Nr. angeben

Erstellt	ETI-Nummer	geändert	Änderungs-Nr.	Änderungsgrund	Revisons-Nr.
05.03.92	811016_de	13.12.1996	FREIGABE		A