ZUGGABELN

ZEA, zul. Gesamtgewicht bis 3.500 kg

Mehr Flexibilität bei der Auslegung des Fahrzeugaufbaus, das versprechen die Zuggabeln mit verstellbaren Auflagen. Schrauben statt Schweißen ist nur ein großes Plus: Die entsprechende Montageteilegruppe ist im Lieferumfang mit dabei. Feuerverzinkt bieten sie dauerhaften Oberflächenschutz.

Ausführung

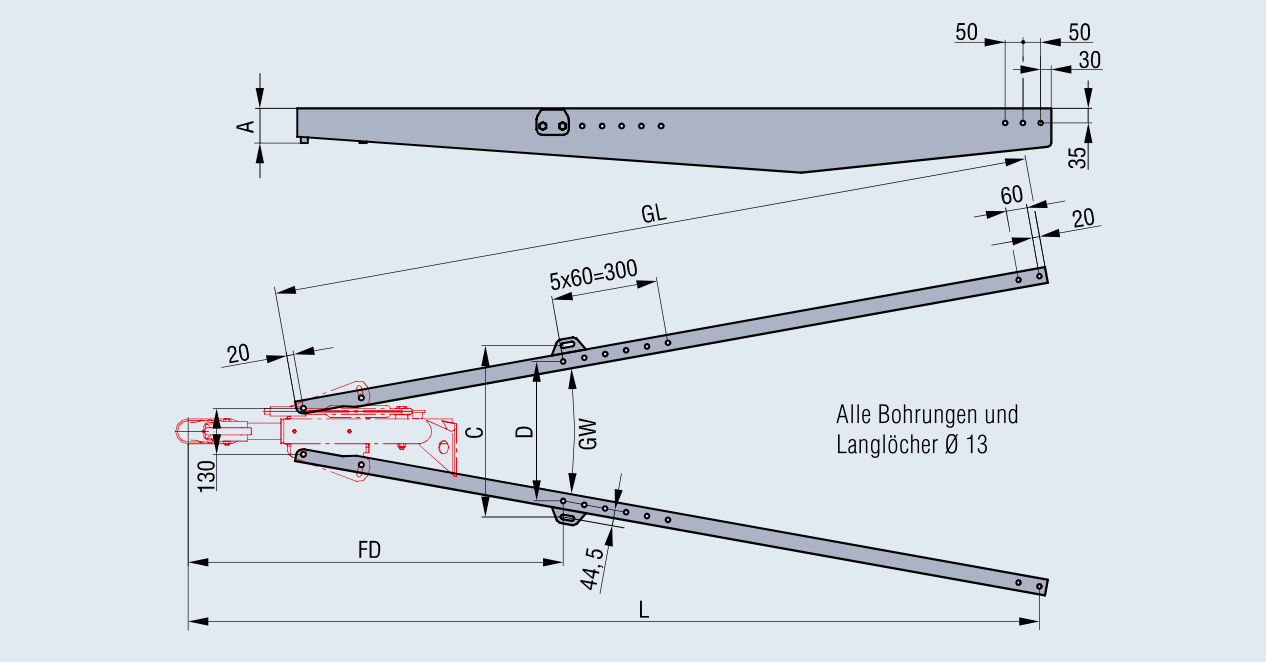

Zulässiges Gesamtgewicht [kg]	Verkaufs-bezeichnung	Bestell-Nr.	Referenz-Nr.	Abmessungen [mm] GW	A	C	D	FD	GL	L	Zul. Stützlast [kg]	ECE-Prüfzeichen	Gewicht [kg]
bis 2000	ZEA 2,0-1.1	**4011899**	05.447.26.23.1	30°	80	605	516	1045	1800	2025	150	E1 55R-01 0986	16,4
		4011900	05.447.26.24.1	30°	80	605	516	1045	2150	2364	150	E1 55R-01 0986	20,7
		4008313	05.447.26.25.1	30°	80	772	653	1301	2500	2702	150	E1 55R-01 0986	25,0
bis 2800	ZEA 2,8-1.1 Ausf. B	**4011895**	05.447.26.17.1	30°	98	605	516	1045	1800	2025	150	E1 55R-01 0891	20,1
		4011896	05.447.26.18.1	30°	98	605	516	1045	2150	2364	150	E1 55R-01 0891	23,4
		4008311	05.447.26.19.1	30°	98	772	653	1301	2500	2702	150	E1 55R-01 0891	26,6
bis 3500	ZEA 3,5-1.1	**4008312**	05.447.26.20.1	30°	104	605	516	1039	1800	2050	150	E1 55R-01 0975	27,2
		4011897	05.447.26.21.1	30°	104	605	516	1039	2150	2388	150	E1 55R-01 0975	31,5
		4011898	05.447.26.22.1	30°	104	772	653	1326	2500	2726	150	E1 55R-01 0975	38,6

MONTAGETEILEGRUPPE

Verschraubungssätze für Zuggabeln ZEA

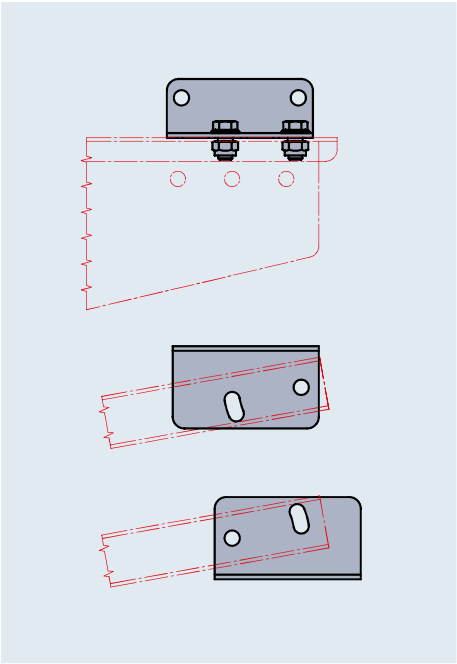

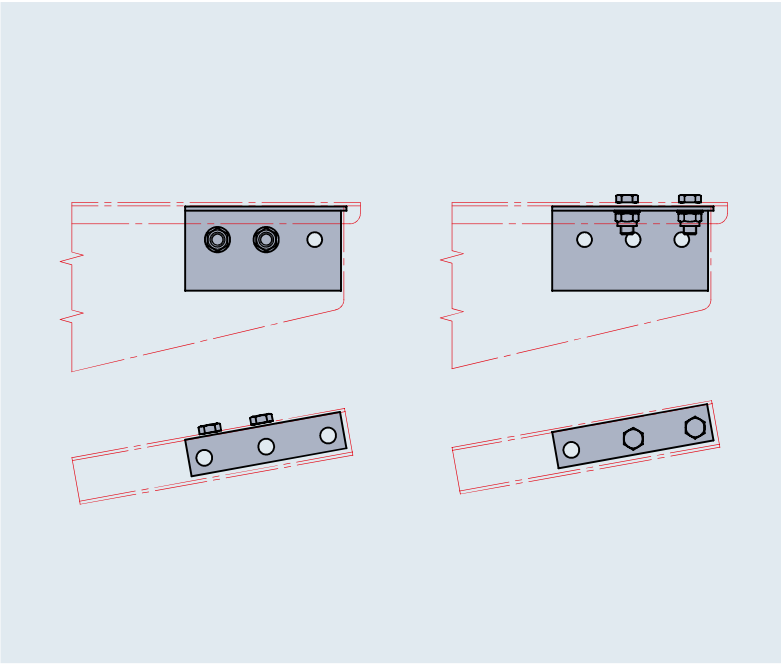

VERTIKALVERSCHRAUBUNG

Bestell-Nr.	Referenz-Nr.
4008386	05.803.02.25.0

HORIZONTALVERSCHRAUBUNG

Bestell-Nr.	Referenz-Nr.
4008387	05.803.02.26.0

Deichselholm-Laschen für Zuggabeln ZEA, zur Montage von zugverbindenden Einrichtungen (ZAF, ZOF)

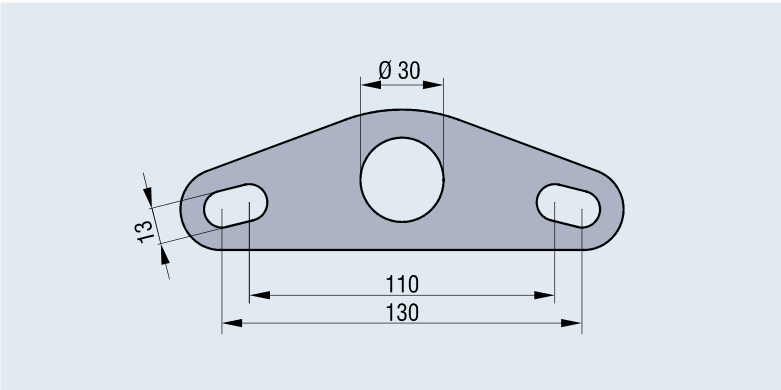

LASCHE ABSTAND 110-130 LÄNGSLENKER

Bestell-Nr.	Referenz-Nr.
4000116	03.232.25.06.0