RADBREMSE 1637

1.000 kg

TECHNIK

Alle AL-KO Radbremsen sind ECE geprüft und können mit den passenden AL-KO Auflaufeinrichtungen verbunden werden (Zuordnungsberechnung).
Radbremsen in richtiger Drehrichtung einbauen!
Die verwendeten Bremsbeläge sind asbestfrei!

LIEFERUMFANG

- (siehe Bestellübersicht)
- Radschrauben und Achsbowdenzüge nicht im Lieferumfang! Bitte separat bestellen

OBERFLÄCHENBEHANDLUNG

- Galvanisch verzinkt

MÖGLICHE RADANSCHLÜSSE

- auf Anfrage
- für Felgen mit Mittelloch mind. 57 mm geeignet

Aufbaurichtlinien beachten!

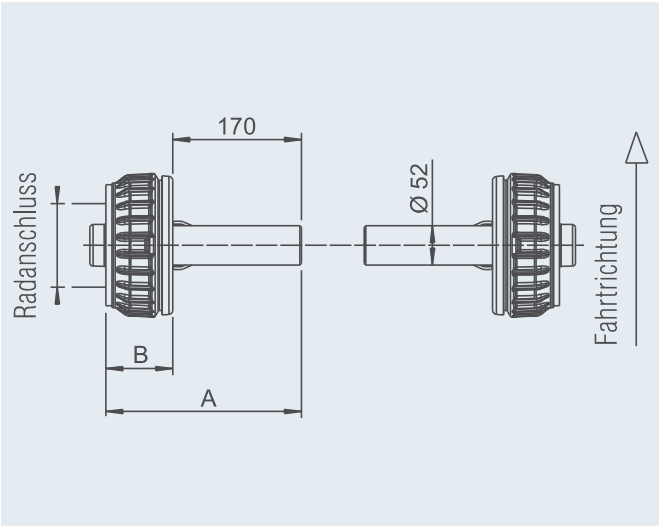

SAP: RADBREMSE 1637 PAAR EURO

Radbremse 1637 EURO Paar 1000 kg

Bestell-Nr.	Radlast pro Nabe kg	Radanschluss Anschluss mm	Radanschluss Gewinde mm x mm	Einpress-tiefe mm	Maße A mm	Maße B mm	Lagertyp				
1225204	500	100x4	M12 x 1,5	27-33	258	88	Compact	23	-	-	20

Radbremse 1637 EURO Paar 1000 kg wasserdicht

Bestell-Nr.	Radlast pro Nabe kg	Radanschluss Anschluss mm	Radanschluss Gewinde mm x mm	Einpress-tiefe mm	Maße A mm	Maße B mm	Lagertyp				
1730615	500	100x4	M12 x 1,5	27-33	258	88	Compact	23	-	-	20

RADBREMSE 2051

1.500 kg mit Stummel

TECHNIK

Alle AL-KO Radbremsen sind ECE geprüft (amtlicher Kennwert) und können mit den passenden AL-KO Auflaufeinrichtungen verbunden werden (Zuordnungsberechnung). Radbremsen in richtiger Drehrichtung einbauen!
Die in den Radbremsen verwendeten Bremsbeläge sind asbestfrei!

LIEFERUMFANG

- (siehe Bestellübersicht)
- Radschrauben und Achsbowdenzüge nicht im Lieferumfang! Bitte separat bestellen

OBERFLÄCHENBEHANDLUNG

- Stummel: tauchgrundiert schwarz
- Radbremse: galvanisch verzinkt
- Bremstrommel lackiert

MÖGLICHE RADANSCHLÜSSE

- auf Anfrage
- für Felgen mit Mittelloch mind. 57 mm geeignet

Aufbaurichtlinien beachten!

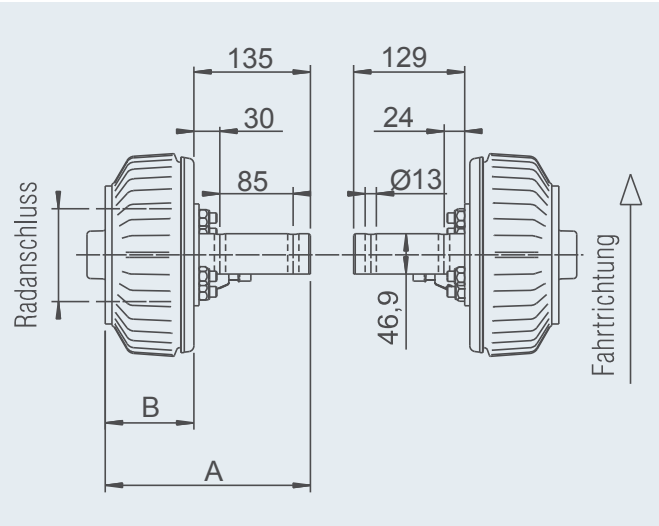

SAP: RADBREMSE 2051AB PAAR 1500 M STUMMEL

Radbremse 2051AB PLUS Paar 1500 kg mit Stummel zum Einschrauben

Bestell-Nr.	Radlast pro Nabe	Radanschluss Anschluss	Radanschluss Gewinde	Einpress-tiefe	Maße A	Maße B	Lagertyp				
	kg	mm	mm x mm	mm	mm	mm					
1225472	750	112x5	M12 x 1,5	27-33	238	103	Compact	29,5	-	150	10

Radbremse 2051AB PLUS Paar 1500 kg wasserdicht mit Stummel zum Einschrauben

Bestell-Nr.	Radlast pro Nabe	Radanschluss Anschluss	Radanschluss Gewinde	Einpress-tiefe	Maße A	Maße B	Lagertyp				
	kg	mm	mm x mm	mm	mm	mm					
1225699	750	112x5	M12 x 1,5	27-33	238	103	Compact	29,7	-	150	10

RADBREMSE 2361

1.800 kg mit Stummel

TECHNIK

Alle AL-KO Radbremsen sind ECE geprüft (amtlicher Kennwert) und können mit den passenden AL-KO Auflaufeinrichtungen verbunden werden (Zuordnungsberechnung). Radbremsen in richtiger Drehrichtung einbauen!
Die in den Radbremsen verwendeten Bremsbeläge sind asbestfrei!

LIEFERUMFANG

- (siehe Bestellübersicht)
- Radschrauben und Achsbowdenzüge nicht im Lieferumfang! Bitte separat bestellen.

OBERFLÄCHENBEHANDLUNG

- Galvanisch verzinkt

MÖGLICHE RADANSCHLÜSSE

- auf Anfrage
- für Felgen mit Mittelloch mind. 57 mm geeignet

Aufbaurichtlinien beachten!

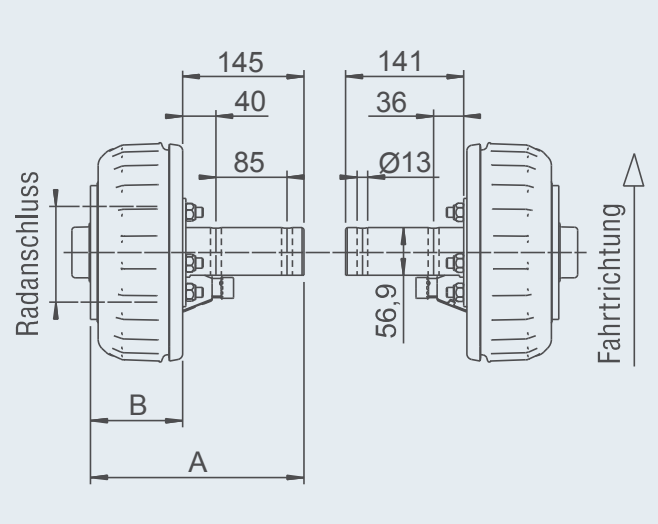

SAP: RADBREMSE 2361 PAAR 1800 M STUMMEL

Radbremse 2361AB PLUS Paar 1800 kg mit Stummel zum Einschrauben

Bestell-Nr.	Radlast pro Nabe	Radanschluss Anschluss	Radanschluss Gewinde	Einpress-tiefe	Maße A	Maße B	Lagertyp				
	kg	mm	mm x mm	mm	mm	mm					
1225474	900	112x5	M12 x 1,5	27-33	255	114	Compact	43,7	-	150	10

Radbremse 2361AB PLUS Paar 1800 kg wasserdicht mit Stummel zum Einschrauben

Bestell-Nr.	Radlast pro Nabe	Radanschluss Anschluss	Radanschluss Gewinde	Einpress-tiefe	Maße A	Maße B	Lagertyp				
	kg	mm	mm x mm	mm	mm	mm					
1225700	900	112x5	M12 x 1,5	27-33	258	117	Compact	46,2	-	150	10

RADBREMSE 3081A

2.500 kg

TECHNIK

Alle AL-KO Radbremsen sind ECE geprüft und können mit den passenden AL-KO Auflaufeinrichtungen verbunden werden (Zuordnungsberechnung).
Radbremsen in richtiger Drehrichtung einbauen!
Die verwendeten Bremsbeläge sind asbestfrei!

LIEFERUMFANG

- (siehe Bestellübersicht)
- Radbolzen und Radmuttern im Lieferumfang!
- Achsbowdenzüge nicht im Lieferumfang! Bitte separat bestellen.

OBERFLÄCHENBEHANDLUNG

- Tauchgrundierung schwarz

MÖGLICHE RADANSCHLÜSSE

- auf Anfrage
- für Felgen mit Mittelloch mind. 161 mm geeignet

4

Aufbaurichtlinien beachten!

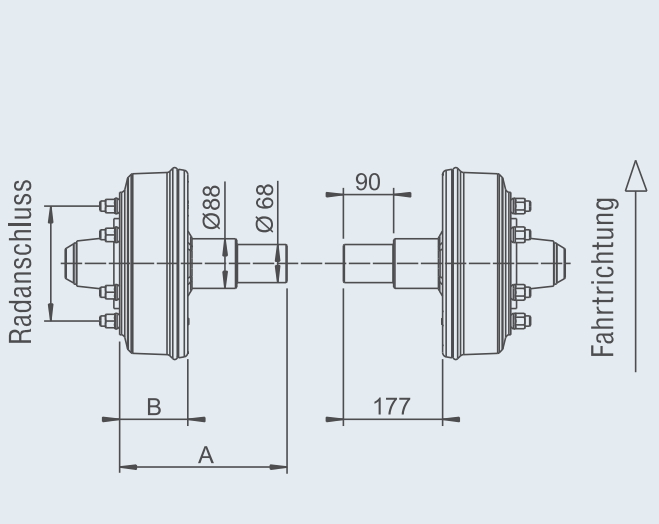

SAP: RADBREMSE 3081A PAAR

Radbremse 3081 A Paar 2500 kg

Bestell-Nr.	Radlast pro Nabe kg	Radanschluss Anschluss mm	Radanschluss Gewinde mm x mm	Einpress-tiefe mm	Maße A mm	Maße B mm	Lagertyp				
1210552	1.250	205x6	M18 x 1,5	0	299	122	Kegel	79	-	-	20

ACHSEN GEBREMST

Mit wasserdichter Lagerung 750 bis 1.800 kg

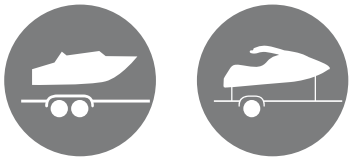

IHR PLUS

- Compactlager absolut wasserdicht durch Sonderabdichtungen auf beiden Seiten
- Bewährt aus dem Automobilbereich
- Wartungsfrei (auf Lebensdauer geschmiert)
- Ein- oder Nachstellung des Lagers im Servicefall nicht mehr erforderlich
- Das Lager wird mit hoher Präzision im Lagersitz der Bremstrommel eingepresst

ACHTUNG!

- Radbremsen am Bootstrailer vor der Fahrt ins Wasser abkühlen lassen!
- Radbremsen regelmäßig nach Fahrten ins Wasser (im besonderen Salzwasser) mit klarem Wasser ausspülen und Wartungsintervalle einhalten!

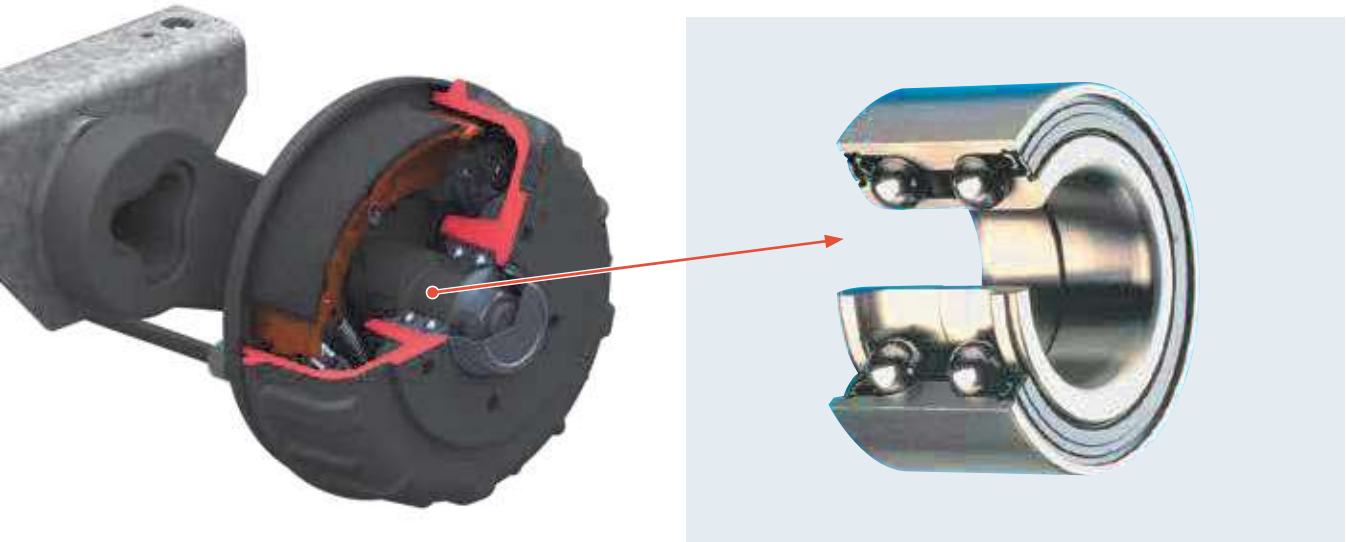

WASSERDICHTE COMPACTLAGER
für Laufachsen 750 – 1.800 kg
für Bremsachsen 900 – 1.800 kg

Optisches Erkennungszeichen
AL-KO WATERPROOF

Verfügbare Varianten

Achsen ungebremst			
Achslast Einzelachse	750 kg	1.500 kg	1.800 kg

Achsen gebremst						
Achslast Einzelachse	900 kg	1.000 kg	1.350 kg	1.500 kg	1.600 kg	1.800 kg
mit Radbremse	1637	2051 Aa	2051 Aa	2051 Ab	2361	2361