# AUFLAUFEINRICHTUNG ZAF 3,5-1 / 3,5-3

ETI- Nr. 827031 (Bitte bei Bestellung angeben)

AL-KO Ersatzteile

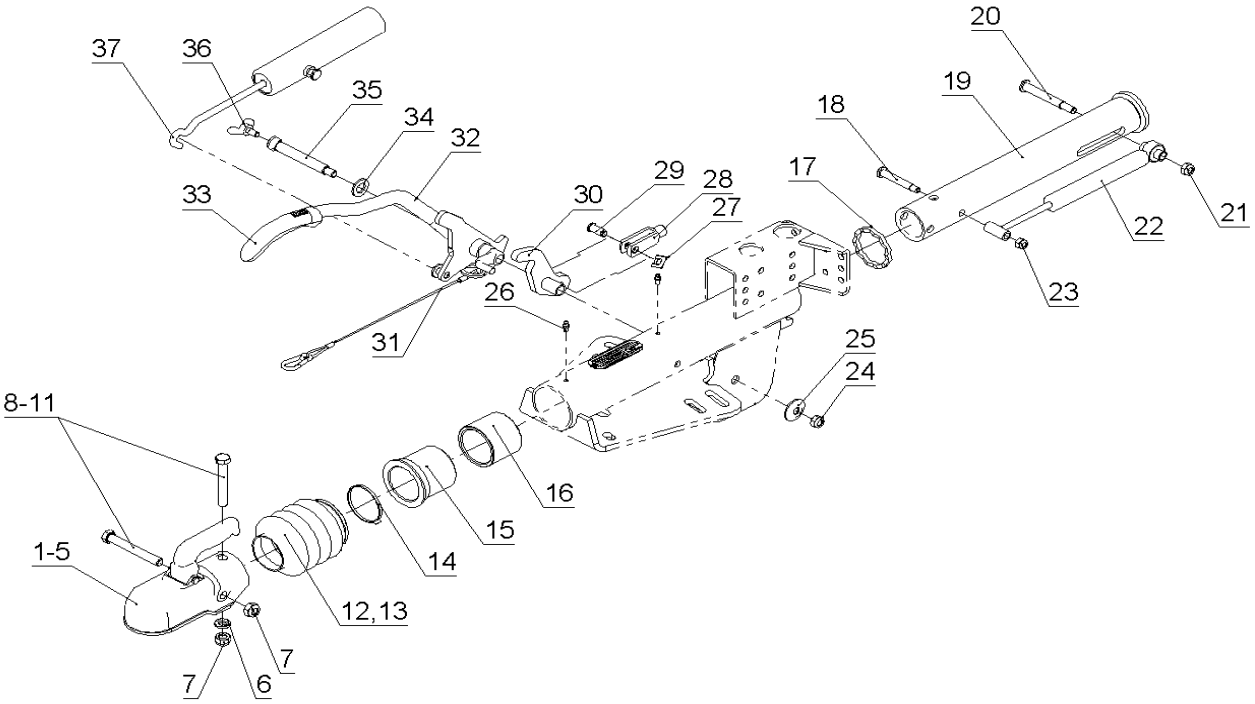


| Pos. | Bezeichnung | Material-Nr. (Sach-Nr. BPW-FZT) |
|---|---|---|
| 1 | KUGELKUPPLUNG EM350R-D | 1860834 (02.1801.51.10) |
| 2 | KUGELKUPPLUNG WW300H | 1860815 (02.1801.70.10) |
| 3 | KUGELKUPPLUNG ZKAS 3,5-1 SCHWARZ | 1860845 (02.1801.56.20) |
| 4 | ZUGÖSE (DIN-ÖSE) 40,0-05 MONTAGETEILE POS.10,20,21,23,25 | 4011524 (05.803.11.30.0) |
| 5 | ZUGÖSE (NATO-ÖSE) 76,0-01 MONTAGETEILE POS.10,20,21,23,25 | 4008524 (05.803.12.71.0) |
| 6 | SCHEIBE D=25_13 | 4016897 (03.310.30.52.0) |
| 7 | SICHERUNGSMUTTER M14 WIE DIN 985 8VZ ** | 706948 (02.5215.19.82) |
| 8 | SECHSKANTSCHRAUBE M14x95 DIN931 10.9VZ | 706873 (02.5022.20.12) |
| 9 | SECHSKANTSCHRAUBE M14x110 DIN931 10.9VZ | 706870 (02.5022.08.12) |
| 10 | SECHSKANTSCHRAUBE M14x90 DIN931 10.9VZ | 706745 (02.5022.06.13) |
| 11 | SECHSKANTSCHRAUBE M14x100 DIN931 10.9VZ | 706354 (02.5022.17.13) |
| 12 | FALTENBALG SCHWARZ | 4015590 (03.130.09.07.0) |
| 13 | FALTENBALG SCHWARZ | 1860445 (03.130.09.18.0) |
| 14 | SPANNBAND | 701422 (02.3310.04.00) |
| 15 | LAGER * | 4015164 (03.030.30.04.0) |
| 16 | LAGER * | 4006891 (05.190.39.55.0) |
| 17 | ANZUGSDÄMPFER | 4016914 (03.310.94.06.0) |
| 18 | GEWINDEBOLZEN M10x14 | 4016011 (03.177.11.27.0) |
| 19 | ZUGSTANGE LOSE | 4017989 (05.301.11.02.0) |
| 20 | GEWINDEBOLZEN M12x20 | 4016018 (03.177.11.43.0) |

| Pos. | Bezeichnung | Material-Nr. (Sach-Nr. BPW-FZT) |
|---|---|---|
| 21 | SICHERUNGSMUTTER M12 DIN985 8VZ** | 705386 (02.5215.14.82) |
| 22 | STOßDÄMPFER | 4014878 (02.3702.65.00) |
| 23 | SICHERUNGSMUTTER M10 8VZ** | 706946 (02.5215.10.82) |
| 24 | SICHERUNGSMUTTER M10 8VZ** | 706947 (02.5215.14.82) |
| 25 | SICHERUNGSSCHEIBE | 4016943 (03.320.11.14.0) |
| 26 | KEGELSCHMIERNIPPEL | 4018576 (02.6850.22.00) |
| 27 | SICHERUNG | 4018315 (02.3301.04.02) |
| 28 | GABELKOPF | 4016001 (03.171.03.16.0) |
| 29 | BOLZEN | 4014960 (02.5850.26.02) |
| 30 | HEBEL | 4006890 (05.190.38.50.0) |
| 31 | ABREIßSEIL | 4018003 (05.327.00.26.0) |
| 32 | HANDBREMSHEBEL Handgriff blau | 4017539 (05.203.30.60.1) |
| | HANDBREMSHEBEL Handgriff schwarz | 4017557 (05.203.31.16.0) |
| 33 | HANDGRIFF BLAU | 4018293 (02.1404.19.00) |
| | HANDGRIFF SCHWARZ | 4014834 (02.1404.25.00) |
| 34 | SCHEIBE DIN 125 | 706899 (02.5401.19.04) |
| 35 | GEWINDEBOLZEN M12x18 | 4016038 (03.178.00.02.0) |
| 36 | FLÜGELMUTTER | 706884 (02.5271.19.42) |
| 37 | FEDERSPEICHER | 4018076 (05.397.68.53.0) |

* ACHTUNG: DIE LAGERBUCHSEN MÜSSEN NACH DEM EINBAU AUF DEN JEWEILIGEN ZUGROHRDURCHMESSER AUSGERIEBEN WERDEN!
** SELBSTSICHERNDE MUTTER UND SCHRAUBEN MIT EINER CHEMISCHEN SELBSTSICHERUNG DÜRFEN AUS SICHERHEITSGRÜNDEN NUR EINMAL VERWENDET WERDEN. NACH DEM LÖSEN IMMER DURCH EIN NEUTEIL ERSETZEN.

| Erstellt | ETI-Nummer | geändert | Änderungs-Nr. | Änderungsgrund | Revisons-Nr. |
|---|---|---|---|---|---|
| 21.09.17 I.S. | 827031_de | | FREIGABE | | |