AL-KO
QUALITY FOR LIFE

D SK
GB PL
NL DK
F S
E N
I FIN
SLO RUS
CZ H

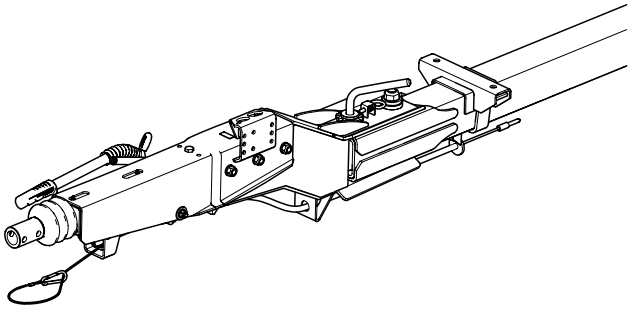

Zugdeichsel schwenkbar
K26-S I K35-S

Betriebsanleitung

1360108_a I 04/2014

1

K26-S 100x100x6 L1 : L2 = < 2,5
K35-S 120x120x8 L1 : L2 = < 3,5

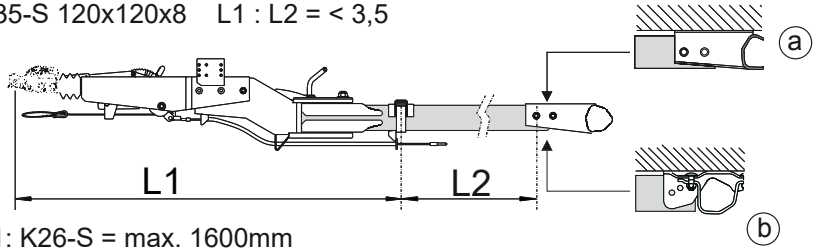

L1: K26-S = max. 1600mm
L1: K35-S = max. 2000-2900mm

2

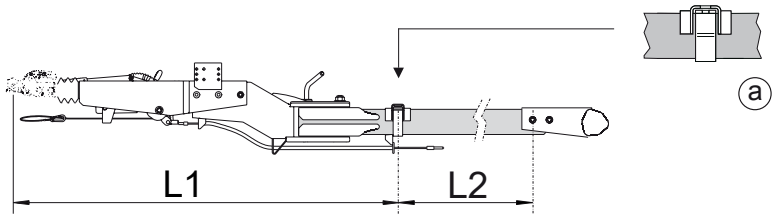

3

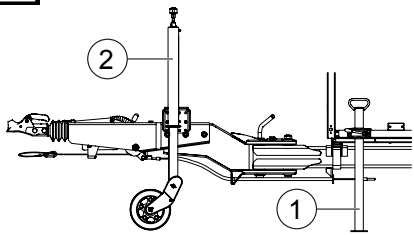

4

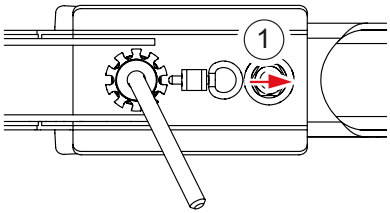

5

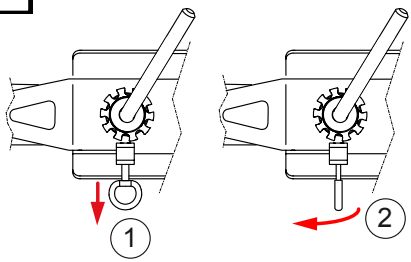

6

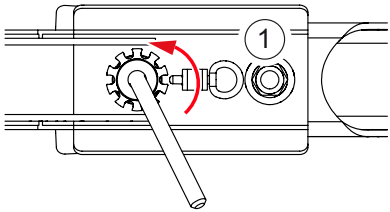

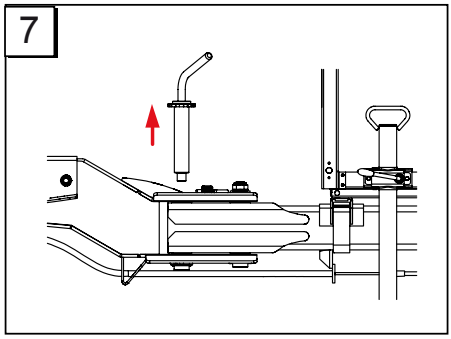
7

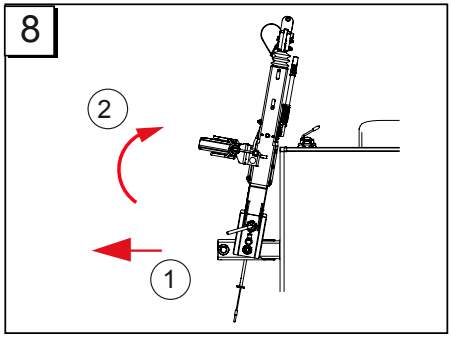
8
2
1

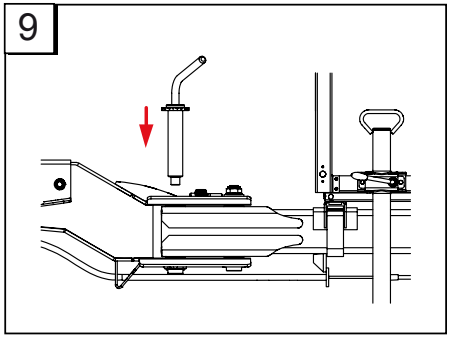
9

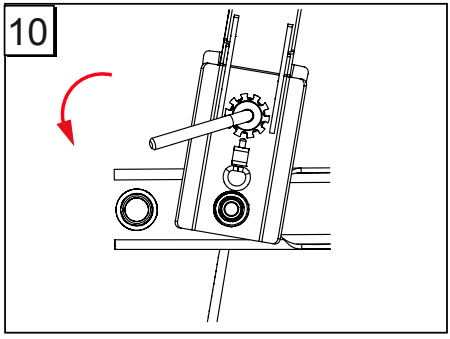
10

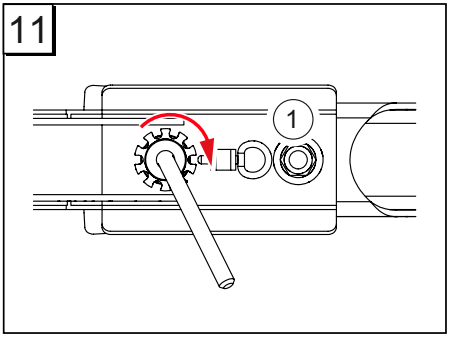
11
1

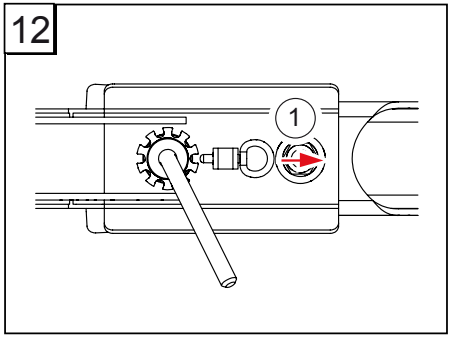
12
1

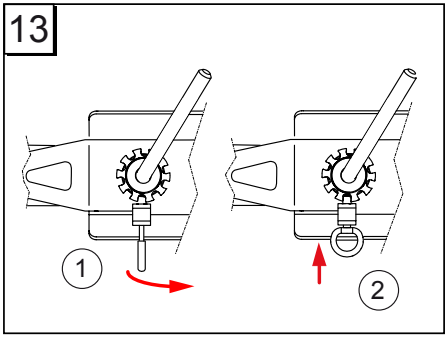
13
1
2

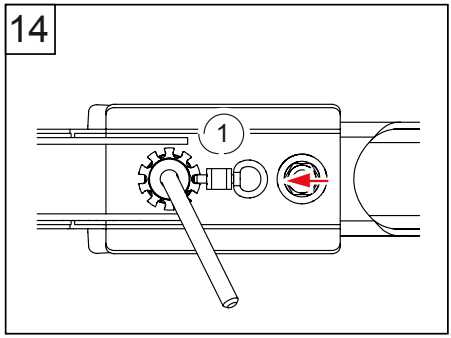
14
1

ZU DIESER DOKUMENTATION

- Lesen Sie diese Dokumentation vor der Inbetriebnahme durch. Dies ist Voraussetzung für sicheres Arbeiten und störungsfreie Handhabung.
- Beachten Sie die Sicherheits- und Warnhinweise in dieser Dokumentation und auf dem Produkt.
- Diese Dokumentation ist permanenter Bestandteil des beschriebenen Produkts und soll bei Veräußerung dem Käufer mit übergeben werden.

Zeichenerklärung

ACHTUNG!
Genaues Befolgen dieser Warnhinweise kann Personen- und / oder Sachschäden vermeiden.

Spezielle Hinweise zur besseren Verständlichkeit und Handhabung.

PRODUKTBESCHREIBUNG

Mit der AL-KO Schwenkdeichsel können Sie die Anhängergröße um circa 1,20 m verkleinern.

SICHERHEITSHINWEISE

	Achtung, Stolpergefahr bei geschwenkter Deichsel! Sicherheitszeichen und Warnhinweise anbringen.

ACHTUNG!
Vor jeder Fahrt und nach jedem Schwenken prüfen:
- ist die Verdrehsicherung eingerastet?
- ist die Deichselverbindung spielfrei?

MONTAGE

Zugdeichsel mit Achse verschrauben

- Zugdeichsel mit einer Sechskantschraube M16 8.8 verschrauben (1-a).
- Zugdeichsel mit zwei Sechskantschrauben M16 8.8 verschrauben (1-b).

Anziehdrehmoment: 170 Nm

Zugdeichsel mit Rahmen verschrauben

- Rahmen mit zwei Sechskantschrauben M16 8.8 verschrauben (2-a).

Anziehdrehmoment: 170 Nm

BEDIENUNG

Deichsel schwenken Typ K26-S

1. Anhänger mit Unterlegkeilen sichern.
2. Stützfüße (3/1) herablassen.
3. Stützrad (3/2) hochstellen.
4. Verdrehsicherung (5/1) bis zum Anschlag herausziehen.
5. Verdrehsicherung um 90° drehen und an der Gehäusekante arretieren (5/2).
6. Feststellknebel lösen, dazu den Knebel (6/1) gegen den Uhrzeigersinn drehen.
7. Feststellknebel herausziehen (7).
8. Deichsel um 90° schwenken
   ⇨ *vorzugsweise nach rechts (8/1), in Fahrtrichtung gesehen (8/2).*
9. Feststellknebel in die Deichsel abstecken (9).
10. Die Deichsel gegen zurückschwenken bzw. anstoßen am Anhänger sichern.
    ⇨ *Herstellerangaben beachten!*

Deichsel schwenken Typ K35-S

1. Anhänger mit Unterlegkeilen sichern.
2. Stützfüße (3/1) herablassen.
3. Stützrad (3/2) hochstellen.
4. Verdrehsicherung (4/1) bis zum Anschlag herausziehen und festhalten.
5. Feststellknebel lösen, dazu den Knebel (6/1) gegen den Uhrzeigersinn drehen.
6. Feststellknebel herausziehen (7).
7. Deichsel um 90° schwenken
   ⇨ *vorzugsweise nach rechts (8/1), in Fahrtrichtung gesehen (8/2).*
8. Feststellknebel in die Deichsel abstecken (9).
9. Die Deichsel gegen zurückschwenken bzw. anstoßen am Anhänger sichern.
   ⇨ *Herstellerangaben beachten!*

Deichsel gerade stellen Typ K26-S I K35-S

1. Feststellknebel herausziehen (7).
2. Deichsel gerade stellen (10).
3. Feststellknebel einstecken.
4. Im Uhrzeigersinn kräftig festdrehen, bis die Deichsel spielfrei miteinander verbunden ist (11).

5. Verdrehsicherung lösen (12 bzw.13).
6. Feststellknebel weiterdrehen, bis Verdrehsicherung einrastet (13/2,14).
   ⇨ *wenn ein Einrasten in die nächste Aussparung nicht möglich ist, auf die vorhergehende Raste zurückdrehen!*

WARTUNG UND PFLEGE

- Erstinspektion nach 1.500 km oder 6 Monaten.
- Danach zweimal im Jahr bzw. nach Bedarf.
  - Feststellknebel reinigen und fetten.
  - Schwenkteil reinigen und fetten.

  Von AL-KO empfohlenes Fett:
- Mehrzweckfett nach DIN 51825 - KP 2 G-30
- Mehrzweckfett nach DIN 51502 - K 2 K -30

REPARATUR

Reparaturarbeiten

ACHTUNG!
Reparaturarbeiten dürfen nur AL-KO Servicestellen oder autorisierte Fachbetriebe durchführen.

- Im Reparaturfall steht unseren Kunden in Europa ein flächendeckendes Netz von AL-KO Servicestellen zur Verfügung.
- Fordern Sie das Verzeichnis der AL-KO Servicestellen direkt bei uns an: **www.al-ko.com**

Ersatzteile sind Sicherheitsteile!
Für den Einbau von Ersatzteilen in unsere Produkte empfehlen wir Original AL-KO-Teile oder Teile, die von uns ausdrücklich zum Einbau freigegeben wurden. Für eine eindeutige Ersatzteil-Identifizierung benötigen unsere Service-Stationen die Ersatzteil- Identifizierungsnummer (ETI).

Diagramm
L1: K35-S = max. 2000 - 2900mm

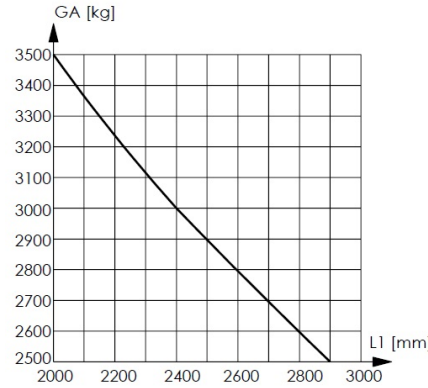

ABOUT THIS DOCUMENTATION

- Read this documentation before starting up the machine. This is a precondition for safe working and flawless operation.
- Observe the safety warnings in this documentation and on the product.
- This documentation is a permanent integral part of the product described and must be passed on to the new owner if the product is sold.

Explanation of symbols

CAUTION!
Following these safety warnings carefully can prevent personal injury and/or material damage.

Special instructions for greater ease of understanding and improved handling.

PRODUCT DESCRIPTION

With the AL-KO pivoting drawbar, you can reduce the trailer length by approximately 1.20 m.

SAFETY INSTRUCTIONS

	Attention: tripping hazard when the drawbar is pivoted. Apply safety labelling and warning instructions.

CAUTION!
Before every journey and every pivoting action, check:

- Is the anti-pivot protection engaged?
- Is the drawbar connection free of play?

ASSEMBLY

Drawbar bolted to axle

- Bolt the drawbar bolted by means of a M16 8.8 hexagonal bolt (1-a).
- Bolt the drawbar by means of two M16 8.8 hexagonal bolts (1-a).

Tightening torque: 170 Nm

Bolt the drawbar to the frame

- Bolt the frame by means of two M16 8.8 hexagonal bolts (2-a).

Tightening torque: 170 Nm

OPERATION

Pivoting drawbar type K26-S

1. Secure the trailer using chocks
2. Lower the support legs (3/1).
3. Raise the support wheel (3/2).
4. Pull the anti-pivot protection (5/1) out to the stop.
5. Turn the anti-pivot protection through 90°, and fix against the edge of the housing (5/2).
6. Release the locking pin by turning knob (6/1) anticlockwise.
7. Pull out the locking pin (7).
8. Pivot the drawbar through 90°
   ⇨ *preferably to the right (8/1) viewed in the direction of travel (8/2).*
9. Push the locking pin into the drawbar (9).
10. Protect the drawbar from swinging back or colliding against the trailer.
    ⇨ *Comply with the manufacturer's instructions.*

Pivoting the drawbar, type K35-S

1. Secure the trailer using chocks
2. Lower the support legs (3/1).
3. Raise the support wheel (3/2).
4. Pull the anti-pivot protection (4/1) out to the stop, and hold it in position.
5. Release the locking pin by turning knob (6/1) anticlockwise.
6. Pull out the locking pin (7).
7. Pivot the drawbar through 90°
   ⇨ *preferably to the right (8/1) viewed in the direction of travel (8/2).*
8. Push the locking pin into the drawbar (9).
9. Protect the drawbar from swinging back or colliding against the trailer.
   ⇨ *Comply with the manufacturer's instructions.*

Positioning the drawbar, type K26-S I K35-S

1. Pull out the locking pin (7).
2. Position the drawbar straight (10).
3. Insert the locking pin.

4. Turn firmly clockwise until the drawbar is connected without play (11).
5. Loosen the anti-pivot protection (12 and 13).
6. Turn the locking pin further until the anti-pivot protection engages (13/2,14).
   ⇨ *If it is not possible to engage into one slot, go back to the previous slot.*

MAINTENANCE AND CARE

- First inspection after 1,500 km or 6 months.
- Thereafter 6-monthly or as required.
  - Clean and grease the locking pin.
  - Clean and grease the pivoting component.

  Grease recommended by AL-KO:
- Multi-purpose grease as per DIN 51825 - KP 2 G-30
- Multi-purpose grease as per DIN 51502 - K 2 K-30

REPAIRS

Repair work

CAUTION!
Repair work may be carried out only by AL-KO service centres or authorised specialist workshops.

- For repairs, a region-wide network of AL-KO service stations is available to our customers in Europe.
- Request the index of service points directly from us at: **www.al-ko.com**

Replacement parts are safety parts!
For the installation of replacement parts into our products, we recommend the use of original AL-KO parts, or of parts that we have expressly approved for installation. For the clear identification of replacement parts, our service stations require the replacement part identification number (ETI).

Diagram
L1: K35-S = max. 2000 - 2900mm

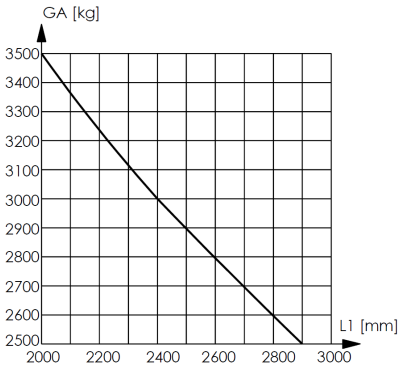

OVER DEZE DOCUMENTATIE

- Lees deze documentatie vóór ingebruikname door. Dit is een voorwaarde voor veilig werken en storingsvrij gebruik.
- Neem de veiligheidsvoorschriften en waarschuwingen in deze documentatie en op het product in acht.
- Deze documentatie is permanent onderdeel van het beschreven product en dient bij verkoop aan de koper te worden overgedragen.

Legenda

LET OP!
Het nauwkeurig in acht nemen van deze waarschuwingen kan verwondingen en/of materiële schade voorkomen.

Speciale aanwijzingen voor een beter begrip en gebruik.

PRODUCTBESCHRIJVING

Met de draaibare dissel van AL-KO kunt u de aanhangerlengte met circa 1,20 meter verkorten.

VEILIGHEIDSVOORSCHRIFTEN

	Let op, risico op struikelen bij weggedraaide dissel! Plaats veiligheidsborden en waarschuwingen.

LET OP!
Vooraf aan elke rit en elke draaibeweging controleren:
- is de draaiblokkering vastgeklikt?
- heeft het disselkoppelstuk geen speling?

MONTAGE

Dissel vastzetten met as

- dissel vastschroeven met een M16 8.8 zeskantbout (1-a).
- dissel vastschroeven met twee M16 8.8 zeskantbouten (1-b).

Aanhaalmoment: 170 Nm

Dissel vastzetten met frame

- frame vastschroeven met twee M16 8.8 zeskantbouten (2-a).

Aanhaalmoment: 170 Nm

BEDIENING

Dissel draaien Type K26-S

1. Aanhanger vastzetten met wielblokken.
2. Steunvoet (3/1) omlaag zetten.
3. Steunwiel (3/2) omhoog zetten.
4. Draaiblokkering (5/1) uittrekken tot tegen de aanslag.
5. Draaiblokkering 90° draaien en vastzetten in de rand van de behuizing (5/2).
6. Borgklemgreep losmaken, door de klemgreep (6/1) linksom te draaien.
7. Borgklemgreep eruit trekken (7).
8. Dissel 90° draaien
   ⇨ *bij voorkeur naar rechts (8/1), gezien in de rijrichting (8/2).*
9. Borgklemgreep in de dissel steken (9).
10. De dissel beveiligen tegen terugdraaien of stoten tegen de aanhanger.
    ⇨ *De instructies van de fabrikant opvolgen!*

Dissel draaien Type K35-S

1. Aanhanger vastzetten met wielblokken.
2. Steunvoet (3/1) omlaag zetten.
3. Steunwiel (3/2) omhoog zetten.
4. Draaiblokkering (4/1) uittrekken tot tegen de aanslag en vasthouden.
5. Borgklemgreep losmaken, door de klemgreep (6/1) linksom te draaien.
6. Borgklemgreep eruit trekken (7).
7. Dissel 90° draaien
   ⇨ *bij voorkeur naar rechts (8/1), gezien in de rijrichting (8/2).*
8. Borgklemgreep in de dissel steken (9).
9. De dissel beveiligen tegen terugdraaien of stoten tegen de aanhanger.
   ⇨ *De instructies van de fabrikant opvolgen!*

Dissel rechtuit zetten Type K26-S I K35-S

1. Borgklemgreep eruit trekken (7).
2. Dissel rechtuit zetten (10).
3. Borgklemgreep insteken.
4. Stevig rechtsom vastdraaien, tot de dissel zonder speling is vastgekoppeld (11).
5. Draaiblokkering losmaken (12 resp.13).

6. Borgklemgreep verder draaien tot de draaiblokkering vastklikt (13/2,14).
   ⇨ *als vastklikken in de eerstvolgende uitsparing niet mogelijk is, terugdraaien naar de vorige uitsparing!*

ONDERHOUD

- Eerste inspectie na 1500 km of na 6 maanden.
- Vervolgens tweemaal per jaar of volgens behoefte.
  - Borgklemgreep reinigen en invetten.
  - Draaigedeelte reinigen en invetten.

  Door AL-KO aanbevolen vet:
- Universeel vet volgens DIN 51825 - KP 2 G-30
- Universeel vet volgens DIN 51502 - K 2 K -30

REPARATIE

Reparatiewerkzaamheden

LET OP!
Reparatiewerkzaamheden alleen laten uitvoeren in servicewerkplaatsen van AL-KO of bij geautoriseerde montagebedrijven.

- Als reparatie nodig is beschikken onze klanten over een netwerk van AL-KO servicewerkplaatsen dat zich uitstrekt over heel Europa.
- De lijst met servicewerkplaatsen van AL-KO kunt u rechtstreeks bij ons verkrijgen: **www.al-ko.com**

Reserveonderdelen zijn belangrijk voor de veiligheid!
Voor de montage van reserveonderdelen in onze producten raden wij originele AL-KO onderdelen aan of onderdelen die door ons uitdrukkelijk voor montage zijn vrijgegeven. Voor de correcte identificatie van reserveonderdelen hebben onze servicewerkplaatsen het ETI-nummer nodig (Ersatzteil-Identifizierungsnummer; reserveonderdeel identificatienummer).

Diagram
L1: K35-S = max. 2000 - 2900mm

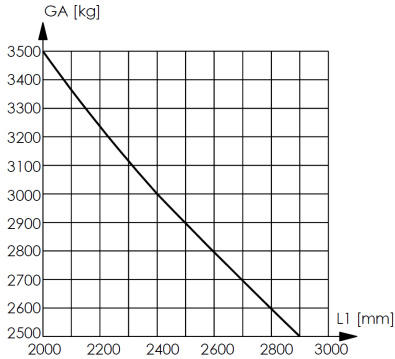

À PROPOS DE CETTE DOCUMENTATION

- Veuillez lire cette documentation avant la mise en service. Ceci est indispensable pour pouvoir effectuer un travail fiable et une manipulation sans difficulté.
- Veuillez respecter les remarques relatives à la sécurité et les avertissements figurant dans cette documentation et sur le produit.
- Cette documentation est partie intégrante du produit décrit et devra être remise au client lors de la vente.

Explication des symboles

ATTENTION!
Le respect de ces avertissements permet d'éviter des dommages corporels et / ou matériels.

Remarques spéciales pour une meilleure compréhension et manipulation.

DESCRIPTION DU PRODUIT

Avec le timon pivotant AL-KO vous pouvez diminuer la taille de la remorque d'environ 1,20 m.

CONSIGNES DE SÉCURITÉ

Attention risque de chute avec le timon en position pivotée ! Poser les consignes de sécurité et indications de mise en garde.

ATTENTION!
Vérifier avant chaque trajet et après chaque pivotement :
- la sécurité de rotation est-elle enclenchée ?
- n'y-a-t-il aucun jeu au niveau de l'attache de timon ?

MONTAGE

Visser le timon de traction sur l'essieu

- Visser le timon de traction à l'aide d'une vis à six pans M16 8.8 (1-a).
- Visser le timon de traction à l'aide de deux vis à six pans M16 8.8 (1-b).

Couple de serrage : 170 Nm

Visser le timon de traction sur le cadre

- Visser le timon de traction sur le cadre à l'aide de deux vis à six pans M16 8.8 (2-a).

Couple de serrage : 170 Nm

COMMANDE

Pivot de timon de type K26-S

1. Sécuriser la remorque à l'aide de cales de roues.
2. Rabattre les pieds d'appui (3/1).
3. Remonter la roue d'appui (3/2).
4. Sortir la sécurité de rotation jusqu'en butée (5/1).
5. Tourner la sécurité de rotation de 90 ° et la bloquer sur l'arête du boîtier (5/2).
6. Desserrer le levier de réglage, pour cela tourner le levier (6/1) dans le sens antihoraire.
7. Sortir le levier de réglage (7).
8. Faire pivoter le timon de 90 °
   ⇨ *de préférence vers la droite (8/1) en regardant dans le sens de la marche (8/2).*
9. Introduire le levier de réglage dans le timon (9).
10. Sécuriser le timon afin d'éviter tout pivotement lors de choc sur la remorque.
    ⇨ *Respecter les instructions du constructeur !*

Pivot de timon de type K35-S

1. Sécuriser la remorque à l'aide de cales de roues.
2. Rabattre les pieds d'appui (3/1).
3. Remonter la roue d'appui (3/2).
4. Sortir la sécurité de rotation (4/1) jusqu'en butée et la maintenir.
5. Desserrer le levier de réglage, pour cela tourner le levier (6/1) dans le sens antihoraire.
6. Sortir le levier de réglage (7).
7. Faire pivoter le timon de 90 °
   ⇨ *de préférence vers la droite (8/1) en regardant dans le sens de la marche (8/2).*
8. Introduire le levier de réglage dans le timon (9).
9. Sécuriser le timon afin d'éviter tout pivotement lors de choc sur la remorque.
   ⇨ *Respecter les instructions du constructeur !*

Positionneur tout droit de type K26-S I K35-S

1. Sortir le levier de réglage (7).
2. Positionner le timon tout droit (10).
3. Introduire le levier de réglage.
4. Le serrer fortement en tournant dans le sens horaire, jusqu'à ce que le timon n'ait plus aucun jeu (11).
5. Desserrer la sécurité de rotation (12 ou 13).
6. Continuer à tourner le levier de réglage jusqu'à ce que la sécurité de rotation s'enclenche (13/2, 14).
   ⇨ *Si un enclenchement n'est pas possible dans les fentes suivantes, revenir à la fente précédente !*

MAINTENANCE ET ENTRETIEN

- Première révision après 1.500 km ou 6 mois.
- Ensuite deux fois par an ou selon le besoin.
  - Nettoyer et graisser le levier de réglage.
  - Nettoyer et graisser la partie pivotante.

  Avec de la graisse recommandée par AL-KO :
- Graisse universelle selon DIN 51825 - KP 2 G-30
- Graisse universelle selon DIN 51502 - K 2 K -30

RÉPARATIONS

Travaux de réparation

ATTENTION!
Les travaux de réparation ne doivent être entrepris que par des services de maintenance AL-KO ou des services spécialisés autorisés.

- En cas de réparation, notre réseau européen de services AL-CO, couvrant l'ensemble du territoire est à votre disposition.
- Demander nous directement la liste des stations-service AL-KO : **www.al-ko.com**

Les pièces de rechange sont des pièces de sécurité !
Pour le montage de pièces de rechange dans nos produits, nous recommandons des pièces originales AL-KO ou des pièces agréées par AL-KO. Pour une identification parfaite de pièce de rechange, nos stations de service ont besoin du numéro d'identification de la pièce de rechange (ETI).

Diagramme
L1: K35-S = max. 2000 - 2900mm

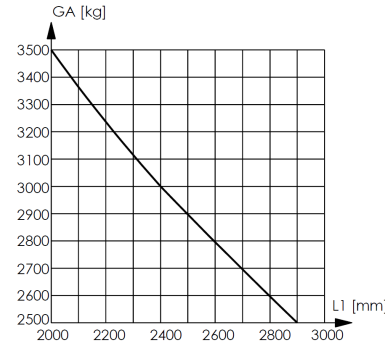

ACERCA DE ESTA DOCUMENTACIÓN

- Lea esta documentación antes de proceder a la puesta en servicio. Es condición indispensable para trabajar en condiciones de seguridad y para un manejo óptimo.
- Respete las indicaciones de seguridad y advertencias que constan tanto en la documentación como en el equipo.
- La presente documentación es un componente más del producto descrito y, por consiguiente, en caso de ser vendido o cedido también deberá entregarse la documentación.

Leyenda

¡ATENCIÓN!
Respetar al pie de la letra estas advertencias para evitar lesiones y/o daños materiales.

Advertencias especiales para una mejor comprensión y manejo.

DESCRIPCIÓN DEL PRODUCTO

Con la lanza giratoria de AL-KO se pueden reducir las dimensiones del remolque en unos 1,20 m.

ADVERTENCIAS DE SEGURIDAD

Atención - peligro de tropiezo al girar la lanza.
Coloque las señales de peligro.

¡ATENCIÓN!
Antes de cada viaje y de cada giro, compruebe:
- ¿El seguro contra torsión está encastrado?
- ¿La unión de la lanza está ajustada sin holgura?

MONTAJE

Atornillar la lanza de tiro al eje

- Atornille la lanza de tiro con un tornillo hexagonal M16 8.8 (1-a).
- Atornille la lanza de tiro con dos tornillos hexagonales M16 8.8 (1-b).

Par de apriete: 170 Nm

Atornillar la lanza de tiro al bastidor

- Atornille el bastidor con dos tornillos hexagonales M16 8.8 (2-a).

Par de apriete: 170 Nm

OPERACIÓN Y MANEJO

Girar la lanza tipo K26-S

1. Asegure el remolque con calces.
2. Baje las patas de apoyo (3/1).
3. Levante la rueda de soporte (3/2).
4. Tire hacia fuera del seguro contra torsión (5/1) hasta el tope.
5. Gire 90° el seguro contra torsión y bloquéelo contra el borde de la carcasa (5/2).
6. Suelte la palanca de bloqueo girándola (6/1) a la izquierda.
7. Extraiga la palanca de bloqueo (7).
8. Gire la lanza 90°
   ⇨ *preferiblemente a la derecha (8/1) en el sentido de la marcha (8/2).*
9. Introduzca la palanca de bloqueo en la lanza (9).
10. Asegure la lanza contra un retroceso o choque contra el remolque.
    ⇨ *Tenga en cuenta las indicaciones del fabricante.*

Girar la lanza tipo K35-S

1. Asegure el remolque con calces.
2. Baje las patas de apoyo (3/1).
3. Levante la rueda de soporte (3/2).
4. Tire hacia fuera del seguro contra torsión (4/1) hasta el tope y sujételo.
5. Suelte la palanca de bloqueo girándola (6/1) a la izquierda.
6. Extraiga la palanca de bloqueo (7).
7. Gire la lanza 90°
   ⇨ *preferiblemente a la derecha (8/1) en el sentido de la marcha (8/2).*
8. Introduzca la palanca de bloqueo en la lanza (9).
9. Asegure la lanza contra un retroceso o choque contra el remolque.
   ⇨ *Tenga en cuenta las indicaciones del fabricante.*

Enderezar la lanza tipo K26-S I K35-S

1. Extraiga la palanca de bloqueo (7).
2. Enderece la lanza (10).

3. Introduzca la palanca de bloqueo.
4. Apriete con fuerza hacia la derecha hasta que la lanza quede ajustada sin holgura (11).
5. Suelte el seguro contra torsión (12 o 13).
6. Siga girando la palanca de bloqueo hasta que el seguro contra torsión encaje (13/2,14).
   ⇨ *Si no es posible que encaje en el siguiente orificio, hágalo retroceder hasta la muesca anterior.*

MANTENIMIENTO Y CUIDADOS

- Primera inspección tras 1500 km o 6 meses.
- Después dos veces al año o según necesidad.
  - Limpie y engrase la palanca de bloqueo.
  - Limpie y engrase la pieza giratoria.

  Grasa recomendada por AL-KO:
- Grasa multiuso conforme a DIN 51825 - KP 2 G-30
- Grasa multiuso conforme a DIN 51502 - K 2 K -30

REPARACIÓN

Trabajos de reparación

¡ATENCIÓN!
Los trabajos de reparación solo pueden ser realizados por centros de servicio técnico de AL-KO o empresas especializadas autorizadas.

- En caso de reparación, nuestros clientes europeos ponen a su disposición una red global de centros de servicio técnico de AL-KO.
- Diríjase directamente a nosotros para solicitar la lista de centros de servicio técnico de AL-KO: **www.al-ko.com**

Las piezas de repuesto son piezas de seguridad.
Le recomendamos que utilice piezas originales de AL-KO o piezas autorizadas expresamente por AL-KO para la instalación como piezas de repuesto en nuestros productos. Nuestros centros de servicio técnico necesitan el número de identificación de la pieza de repuesto (ETI, por sus siglas en alemán) para su correcta identificación.

Diagrama
L1: K35-S = max. 2000 - 2900mm

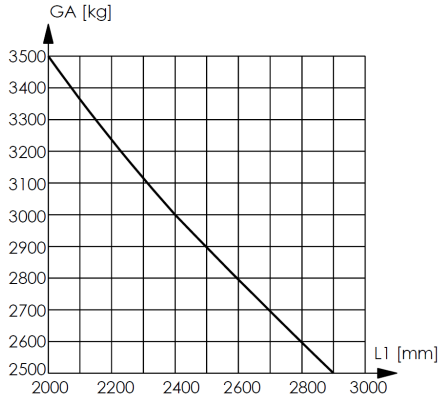

INFORMAZIONI SULLA DOCUMENTAZIONE

- Leggere la presente documentazione prima della messa in funzione. Ciò è indispensabile per garantire il funzionamento sicuro e l'uso corretto.
- Attenersi alle indicazioni di sicurezza e alle avvertenze contenute in questa documentazione e presenti sul prodotto.
- La presente documentazione è parte integrante del prodotto descritto e in caso di cessione deve essere consegnata all'acquirente.

Spiegazione dei simboli

ATTENZIONE!
Seguire attentamente queste avvertenze per evitare danni a persone e / o materiali.

Indicazioni speciali per maggiore chiarezza e facilità d'uso.

DESCRIZIONE DEL PRODOTTO

Con l'asta di traino orientabile AL-KO è possibile ridurre le dimensioni del rimorchio di circa 1,20 m.

INDICAZIONI DI SICUREZZA

	Attenzione, pericolo di inciampo in presenza dell'asta di traino orientata! Applicare i segnali di sicurezza e gli avvertimenti.

ATTENZIONE!
Prima di mettersi in marcia e di usare la funzione orientabile, controllare sempre:
- il dispositivo antirotazione è innestato?
- il collegamento con l'asta di traino è privo di gioco?

MONTAGGIO

Avvitamento dell'asta di traino orientabile all'asse

- Avvitare l'asta di traino orientabile con una vite a testa esagonale M16 8.8 (1-a).
- Avvitare l'asta di traino orientabile con due viti a testa esagonale M16 8.8 (1-b).

Coppia di serraggio: 170 Nm

Avvitamento dell'asta di traino orientabile al telaio

- Avvitare il telaio con due viti a testa esagonale M16 8.8 (2-a).

Coppia di serraggio: 170 Nm

OPERAZIONE

Orientamento dell'asta di traino tipo K26-S

1. Assicurare il rimorchio con delle calzatoie.
2. Abbassare i piedini (3/1).
3. Alzare la ruota di appoggio (3/2).
4. Estrarre il dispositivo antirotazione (5/1) fino a battuta.
5. Girare il dispositivo antirotazione di 90° e bloccarlo al bordo dell'alloggiamento (5/2).
6. Allentare il dispositivo di arresto, a tal fine girare il dispositivo (6/1) in senso antiorario.
7. Estrarre il dispositivo di arresto (7).
8. Spostare l'asta di traino di 90°.
   ⇨ *preferibilmente a destra (8/1), secondo la direzione di marcia (8/2).*
9. Inserire il dispositivo di arresto nell'asta (9).
10. Assicurare l'asta contro eventuali movimenti di ritorno o urti contro il rimorchio.
    ⇨ *osservare le indicazioni del produttore!*

Orientamento dell'asta di traino tipo K35-S

1. Assicurare il rimorchio con delle calzatoie.
2. Abbassare i piedini (3/1).
3. Alzare la ruota di appoggio (3/2).
4. Estrarre il dispositivo antirotazione (4/1) fino a battuta e tenerlo saldamente.
5. Allentare il dispositivo di arresto, a tal fine girare il dispositivo (6/1) in senso antiorario.
6. Estrarre il dispositivo di arresto (7).
7. Spostare l'asta di traino di 90°.
   ⇨ *preferibilmente a destra (8/1), secondo la direzione di marcia (8/2).*
8. Inserire il dispositivo di arresto nell'asta (9).
9. Assicurare l'asta contro eventuali movimenti di ritorno o urti contro il rimorchio.
   ⇨ *osservare le indicazioni del produttore!*

Raddrizzamento dell'asta tipo K26-S I K35-S

1. Estrarre il dispositivo di arresto (7).
2. Raddrizzare l'asta (10).
3. Inserire il dispositivo di arresto.
4. Girare con forza in senso orario finché l'asta non vi risulta collegata senza gioco (11).

5. Allentare il dispositivo antirotazione (12 o 13).
6. Continuare a girare il dispositivo di arresto finché il dispositivo antirotazione non si innesta (13/2,14).
   ⇨ *Se non è possibile eseguire l'innesto nella tacca successiva, tornare all'incavo precedente!*

MANUTENZIONE E CURA

- Prima ispezione dopo 1.500 km o 6 mesi.
- In seguito due volte all'anno o secondo necessità.
  - Pulire e ingrassare il dispositivo di arresto.
  - Pulire e ingrassare l'elemento orientabile.

  Grasso consigliato da AL-KO:
- Grasso universale secondo DIN 51825 - KP 2 G-30
- Grasso universale secondo DIN 51502 - K 2 K -30

RIPARAZIONE

Lavori di riparazione

ATTENZIONE!
I lavori di riparazione devono essere eseguiti solo presso le stazioni di servizio AL-KO o da aziende specializzate.

- In caso di riparazione i nostri clienti in Europa hanno a disposizione un'estesa rete di stazioni di servizio AL-KO.
- È possibile richiedere l'elenco delle stazioni di servizio AL-KO direttamente a noi: **www.al-ko.com**

I ricambi sono componenti di sicurezza!
Per il montaggio di ricambi sui nostri prodotti si consiglia di utilizzare esclusivamente componentistica originale AL-KO oppure componentistica che è stata espressamente autorizzata per il montaggio. Per identificare in modo univoco il ricambio, le nostre stazioni di servizio necessitano del numero di identificazione ricambio (ETI).

Diagramma
L1: K35-S = max. 2000 - 2900mm

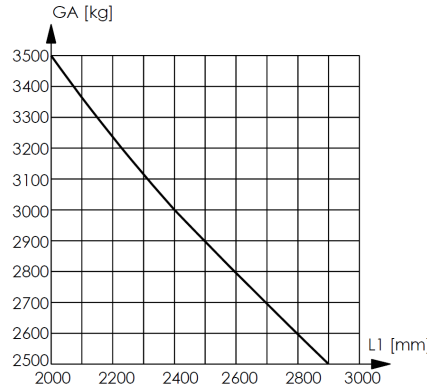

O TEJ DOKUMENTACIJI

- Pred zagonom preberite to dokumentacijo. To je predpogoj za varno delo in nemoteno uporabo.
- Upoštevajte varnostne in opozorilne napotke, ki so navedeni v tej dokumentaciji ali na napravi.
- Ta dokumentacija je trajni sestavni del opisa izdelka in se jo mora predati kupcu.

Pojasnilo oznak

POZOR!
Ravnanje strogo v skladu s temi opozorili lahko prepreči poškodbe oseb in materialno škodo.

Posebna navodila za boljše razumevanje in rokovanje.

OPIS IZDELKA

Z nagibno ojnico AL-KO lahko velikost prikolice zmanjšate za približno 1,20 m.

VARNOSTNA OPOZORILA

	Pozor, nevarnost spotaknitve ob premaknjeno ojnico! Namestite varnostni znak in opozorilne napotke.

POZOR!
Pred vsako vožnjo in po vsakem premiku preverite:
- ali je varovalo pred zasukom zaskočeno?
- ali povezava ojnice nima prostega hoda?

MONTAŽA

Vlečno ojnico privijte na os

- Vlečno ojnico privijte s šestrobim vijakom M16 8,8 (1-a).
- Vlečno ojnico privijte z dvema šestrobima vijakoma M16 8,8 (1-b).

Zatezni moment: 170 Nm

Vlečno ojnico privijte na okvir

- Okvir privijte z dvema šestrobima vijakoma M16 8,8 (2-a).

Zatezni moment: 170 Nm

UPRAVLJANJE

Nagib ojnice tipa K26-S

1. Prikolico zavarujte s podložnimi zagozdami.
2. Spustite oporne noge (3/1).
3. Dvignite oporno kolo (3/2).
4. Varovalo pred zasukom (5/1) izvlecite do omejila.
5. Zavrtite varovalo pred zasukom za 90° in ga zaskočite na rob ohišja (5/2).
6. Sprostite ustavljalni zatič, za to zavrtite zatič (6/1) v nasprotni smeri urinega kazalca.
7. Izvlecite ustavljalni zatič (7).
8. Ojnico nagnite za 90°
   ⇨ *v desno (8/1), gledano v smeri vožnje (8/2).*
9. Ustavljalni zatič pritrdite v ojnico (9).
10. Ojnico zavarujte pred povratnim nagibom oz. udarci ob prikolico.
    ⇨ *Upoštevajte podatke proizvajalca!*

Nagib ojnice tipa K35-S

1. Prikolico zavarujte s podložnimi zagozdami.
2. Spustite oporne noge (3/1).
3. Dvignite oporno kolo (3/2).
4. Varovalo pred zasukom (4/1) izvlecite do omejila in ga zadržite.
5. Sprostite ustavljalni zatič, za to zavrtite zatič (6/1) v nasprotni smeri urinega kazalca.
6. Izvlecite ustavljalni zatič (7).
7. Ojnico nagnite za 90°
   ⇨ *v desno (8/1), gledano v smeri vožnje (8/2).*
8. Ustavljalni zatič pritrdite v ojnico (9).
9. Ojnico zavarujte pred povratnim nagibom oz. udarci ob prikolico.
   ⇨ *Upoštevajte podatke proizvajalca!*

Postavljanje ojnice tipa K26-S I K35-S naravnost

1. Izvlecite ustavljalni zatič (7).
2. Ojnico postavite naravnost (10).
3. Vstavite ustavljalni zatič.
4. Močno zavrtite v smeri urinega kazalca, dokler ni ojnica pritrjena brez prostega hoda (11).
5. Sprostite varovalo pred zasukom (12 oz.13).

6. Nadaljujte z vrtenjem ustavljalnega zatiča, dokler se varovalo pred zasukom ne zaskoči (13/2,14).
   ⇨ *Če zaskočitev v naslednjo odprtino ni mogoča, zavrtite nazaj na predhodno zarezo!*

NEGA IN VZDRŽEVANJE

- Prvi pregled po 1.500 km ali 6 mesecih.
- Nato dvakrat letno oz. po potrebi.
  - Očistite in namažite ustavljalni zatič.
  - Očistite in namažite nagibni del.

  Mast, ki jo priporoča AL-KO:
- Večnamenska mast v skladu s standardom DIN 51825 - KP 2 G-30
- Večnamenska mast v skladu s standardom DIN 51502 - K 2 K -30

POPRAVILA

Popravila

POZOR!
Popravila smejo izvajati le servisne delavnice AL-KO ali pooblaščene strokovne delavnice.

- V primeru popravila je našim strankam v Evropi na voljo obširno omrežje servisnih delavnic AL-KO.
- Seznam servisnih delavnic AL-KO lahko neposredno naročite pri nas: **www.al-ko.com**

Nadomestni deli so varnostni deli!
Za vgradnjo nadomestnih delov v naše izdelke priporočamo uporabo originalnih delov družbe AL-KO, ki smo jih izrecno odobrili za vgradnjo. Za jasno identifikacijo nadomestnih delov potrebujejo naše servisne delavnice identifikacijsko številko nadomestnega dela (ETI).

Diagram
L1: K35-S = max. 2000 - 2900mm

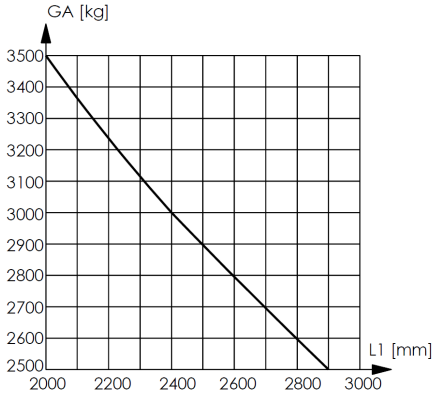

O TÉTO DOKUMENTACI

- Před uvedením do provozu si přečtěte tuto dokumentaci. To je předpokladem bezpečné práce a bezporuchové manipulace.
- Dodržujte bezpečnostní a výstražné pokyny z této dokumentace a na zařízení.
- Tato dokumentace je trvalou součástí popsaného výrobku a v případě jeho prodeje by měla být předána kupujícímu.

Vysvětivky k symbolům

POZOR!
Přesné dodržování těchto výstražných upozornění zabraňuje škodám na zdraví osob a / nebo věcným škodám.

Speciální upozornění pro snadnější pochopení a manipulaci s přístrojem.

POPIS VÝROBKU

S otočnou ojí AL-KO můžete zmenšit velikost přívěsu zhruba o 1,20 m.

BEZPEČNOSTNÍ UPOZORNĚNÍ

	Pozor, nebezpečí klopýtnutí, je-li oj otočená! Umístěte bezpečnostní značky a výstražná upozornění.

POZOR!
Před každou jízdou a po každém otočení zkontrolujte:
- je pojistka proti přetočení zaklapnutá?
- je spojení oje bez vůle?

MONTÁŽ

Sešroubování tažné oje s osou

- Tažnou oj sešroubujte se šestihranným šroubem M16 8.8 (1-a).
- Tažnou oj sešroubujte se dvěma šestihrannými šrouby M16 8.8 (1-b).

Utahovací moment: 170 Nm

Sešroubování tažné oje s rámem

- Rám sešroubujte se dvěma šestihrannými šrouby M16 8.8 (2-a).

Utahovací moment: 170 Nm

OBSLUHA

Otočení oje typ K26-S

1. Zajistěte přívěs podkládacími klíny.
2. Spusťte opěrné nohy (3/1).
3. Přestavte opěrné kolo (3/2).
4. Vytáhněte pojistku proti přetočení (5/1) až na doraz.
5. Otočte pojistku proti přetočení o 90° a zaaretujte na hraně krytu (5/2).
6. Uvolněte pojistný kolík, k tomu otočte kolík (6/1) proti směru hodinových ručiček.
7. Vytáhněte pojistný kolík (7).
8. Otočte oj o 90°
   ⇨ *nejlépe doprava (8/1) ve směru jízdy (8/2).*
9. Zasuňte pojistný kolík do oje (9).
10. Oj zajistěte proti obrácení, popř. nárazu do přívěsu.
    ⇨ *Dodržujte údaje výrobce!*

Otočení oje typ K35-S

1. Zajistěte přívěs podkládacími klíny.
2. Spusťte opěrné nohy (3/1).
3. Přestavte opěrné kolo (3/2).
4. Vytáhněte pojistku proti přetočení (4/1) až na doraz a přidržte ji.
5. Uvolněte pojistný kolík, k tomu otočte kolík (6/1) proti směru hodinových ručiček.
6. Vytáhněte pojistný kolík (7).
7. Otočte oj o 90°
   ⇨ *nejlépe doprava (8/1) ve směru jízdy (8/2).*
8. Zasuňte pojistný kolík do oje (9).
9. Oj zajistěte proti obrácení, popř. nárazu do přívěsu.
   ⇨ *Dodržujte údaje výrobce!*

Postavení oje rovně typ K26-S I K35-S

1. Vytáhněte pojistný kolík (7).
2. Postavte oj rovně (10).
3. Zasuňte pojistný kolík.
4. Silně utáhněte ve směru hodinových ručiček, až je oj bez vůle pevně spojena (11).
5. Uvolněte pojistku proti přetočení (12, popř. 13).

6. Pojistný kolík dál utahujte, až zaklapne pojistka proti přetočení (13/2, 14).
   ⇨ *pokud není zaklapnutí do následujícího vybrání možné, je třeba vrátit se zpět na předcházející výřez!*

PÉČE A ÚDRŽBA

- První inspekce po 1 500 km nebo 6 měsících.
- Poté dvakrát ročně, popř. podle potřeby.
  - Pojistný kolík vyčistěte a namažte.
  - Otočný dál vyčistěte a namažte.

  Tuk doporučený společností AL-KO:
- víceúčelový tuk podle DIN 51825 - KP 2 G-30
- víceúčelový tuk podle DIN 51502 - K 2 K-30

OPRAVY

Opravy

POZOR!
Opravy smějí provádět pouze servisní místa AL-KO nebo oprávněné odborné provozovny.

- V případě opravy mají naši zákazníci v Evropě k dispozici celoplošnou síť servisů AL-KO.
- Seznam servisů AL-KO si vyžádejte přímo u nás: **www.al-ko.com**

Náhradní díly jsou bezpečnostní díly!
K montáži náhradních dílů do našich výrobků doporučujeme originální díly AL-KO nebo díly, které společnost AL-KO výslovně schválila. Pro jednoznačnou identifikaci náhradního dílu potřebují naše servisy identifikační číslo náhradního dílu (ETI).

Diagram
L1: K35-S = max. 2000 - 2900mm

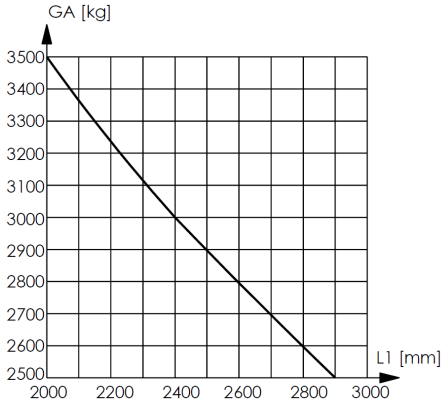

O TEJTO DOKUMENTÁCII

- Pred uvedením do prevádzky prečítajte túto dokumentáciu. Toto je predpokladom pre bezpečnú prácu a manipuláciu bez porúch.
- Dodržiavajte bezpečnostné a výstražné pokyny uvedené v tejto dokumentácii a na prístroji.
- Táto dokumentácia je trvalou súčasťou opísaného výrobku a pri predaji sa má odovzdať kupujúcemu spolu s výrobkom.

Vysvetlenie značiek

POZOR!
Presným dodržiavaním týchto výstražných pokynov môžete zabrániť ublíženiu na zdraví a/ alebo vecným škodám.

Špeciálne pokyny pre lepšiu zrozumiteľnosť a manipuláciu.

POPIS VÝROBKU

S otočným oje AL-KO môžete zmenšiť veľkosť prívesu o cca 1,20 m.

BEZPEČNOSTNÉ POKYNY

	Pozor, nebezpečenstvo potknutia pri vytočenom oji! Umiestnite bezpečnostné značky a výstražné upozornenia.

POZOR!
Pred každou jazdou a po každom otočení skontrolujte:
- je poistka proti pretočeniu zapadnutá?
- je ojový spoj bez vôle?

MONTÁŽ

Ťažné oje zoskrutkujte s nápravou

- Ťažné oje zoskrutkujte pomocou šesťhrannej skrutky M16 8.8 (1-a).
- Ťažné oje zoskrutkujte pomocou dvoch šesťhranných skrutiek M16 8.8 (1-b).

Uťahovací moment: 170 Nm

Ťažné oje zoskrutkujte s rámom

- Rám zoskrutkujte pomocou dvoch šesťhranných skrutiek M16 8.8 (2-a).

Uťahovací moment: 170 Nm

OBSLUHA

Otočenie oja Typ K26-S

1. Príves zabezpečte pomocou podkladacích klinov.
2. Oporné nohy (3/1) spustite.
3. Oporné koleso (3/2) zodvihnite.
4. Poistku proti pretočeniu (5/1) vtiahnite až po doraz.
5. Poistku proti pretočeniu otočte o 90° a zablokujte na okraji krytu (5/2).
6. Zaisťovací kolík uvoľnite, na tento účel otočte kolík (6/1) proti smeru pohybu hodinových ručičiek.
7. Zaisťovací kolík vytiahnite (7).
8. Oje otočte o 90°
   ⇨ *prednostne doprava (8/1), pri pohľade v smere jazdy (8/2).*
9. Zaisťovací kolík uvoľnite z oja (9).
10. Oje zabezpečte proti spätnému otočeniu príp. nárazu na príves.
    ⇨ *Rešpektujte údaje výrobcu!*

Otočenie oja Typ K35-S

1. Príves zabezpečte pomocou podkladacích klinov.
2. Oporné nohy (3/1) spustite.
3. Oporné koleso (3/2) zodvihnite.
4. Poistku proti pretočeniu (4/1) vtiahnite až po doraz a pridržte.
5. Zaisťovací kolík uvoľnite, na tento účel otočte kolík (6/1) proti smeru pohybu hodinových ručičiek.
6. Zaisťovací kolík vytiahnite (7).
7. Oje otočte o 90°
   ⇨ *prednostne doprava (8/1), pri pohľade v smere jazdy (8/2).*
8. Zaisťovací kolík uvoľnite z oja (9).
9. Oje zabezpečte proti spätnému otočeniu príp. nárazu na príves.
   ⇨ *Rešpektujte údaje výrobcu!*

Vyrovnanie oja Typ K26-S I K35-S

1. Zaisťovací kolík vytiahnite (7).
2. Oje vyrovnajte (10).

3. Zaisťovací kolík zastrčte.
4. Silno zatočte v smere hodinových ručičiek, kým nebudú oja spolu spojené bez vôle (11).
5. Uvoľnite poistku proti pretočeniu (12, príp. 13).
6. Zaisťovací kolík ďalej otáčajte, kým poistka proti pretočeniu nezapadne (13/2, 14).
   ⇨ *ak zapadnutie do najbližšieho výrezu nie je možné, otáčajte späť do predchádzajúceho výrezu!*

ÚDRŽBA A OŠETROVANIE

- Prvá technická prehliadka po 1 500 km alebo 6 mesiacoch.
- Potom dvakrát ročne, príp. podľa potreby.
  - Zaisťovací kolík vyčistite a namažte.
  - Otočnú časť vyčistite a namažte.

  Mazivo odporúčané spoločnosťou AL-KO:
- Viacúčelové mazivo podľa DIN 51825 - KP 2 G-30
- Viacúčelové mazivo podľa DIN 51502 - K 2 K -30

OPRAVY

Opravy

POZOR!
Opravy môžu vykonávať len servisy spoločnosti AL-KO alebo autorizované odborné podniky.

- V prípade opravy je našim zákazníkom v Európe k dispozícii celoplošná sieť servisov AL-KO.
- Vyžiadajte si zoznam servisov AL-KO priamo u nás: **www.al-ko.com**

Náhradné diely sú bezpečnostné diely!
Pre montáž náhradných dielov do našich výrobkov odporúčame originálne diely spoločnosti AL-KO alebo diely, ktoré boli spoločnosťou AL-KO vyslovene schválené. Na jednoznačnú identifikáciu náhradných dielov potrebujú naše servisné stanice identifikačné číslo náhradného dielu (ETI).

Diagram
L1: K35-S = max. 2000 - 2900mm

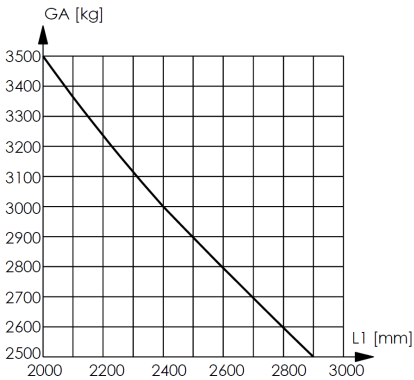

O TEJ DOKUMENTACJI

- Przed przystąpieniem do uruchomienia należy przeczytać niniejszą dokumentację. Jest to warunkiem zagwarantowania bezpiecznej pracy i bezusterkowego użytkowania.
- Przestrzegać wskazówek bezpieczeństwa i ostrzeżeń zawartych w niniejszej dokumentacji oraz na urządzeniu.
- Niniejsza dokumentacja stanowi nieodzowną część opisywanego produktu i powinna być przekazana nabywcy razem z urządzeniem.

Wyjaśnienie znaków

UWAGA!
Stosować się dokładnie do znaków ostrzegawczych, aby uniknąć szkód osobowych lub mienia.

Specjalne wskazówki w celu lepszego zrozumienia i obsługi.

OPIS PRODUKTU

Za pomocą obrotowego dyszla AL-KO można zmniejszyć wielkość przyczepy o ok. 1,20 m.

WSKAZÓWKI BEZPIECZEŃSTWA

Uwaga, niebezpieczeństwo potknięcia po obróceniu dyszla! Zamocować wskaźniki bezpieczeństwa i wskazówki ostrzegawcze.

UWAGA!
Przed każdą jazdą i po każdym odchyleniu dyszla sprawdzić:
- Czy zabezpieczenie przed przekręceniem jest zazębione?
- Czy połączenie dyszla nie wykazuje luzu?

MONTAŻ

Skręcanie dyszla holowniczego z osią

- Skręcić dyszel holowniczy śrubą sześciokątną M16 8.8 (1-a).
- Skręcić dyszel holowniczy dwoma śrubami sześciokątnymi M16 8.8 (1-b).

Moment dociągający: 170 Nm

Skręcanie dyszla holowniczego z ramą

- Skręcić ramę dwoma śrubami sześciokątnymi M16 8.8 (2-a).

Moment dociągający: 170 Nm

OBSŁUGA

Obracanie dyszla typu K26-S

1. Zabezpieczyć przyczepę, podkładając kliny pod jej koła.
2. Opuścić stopy podporowe (3/1).
3. Podnieść koło podporowe (3/2).
4. Wyciągnąć do oporu zabezpieczenie przed przekręceniem (5/1).
5. Obrócić zabezpieczenie przed przekręceniem o 90° i zablokować na krawędzi obudowy (5/2).
6. Zwolnić blokadę mechanizmu ustalającego – w tym celu obrócić blokadę (6/1) w kierunku przeciwnym do ruchu wskazówek zegara.
7. Wyciągnąć blokadę mechanizmu ustalającego (7).
8. Obracanie dyszla o 90°
   ⇨ *najkorzystniej w prawo (8/1), patrząc w kierunku jazdy (8/2).*
9. Blokadę mechanizmu ustalającego wetknąć w dyszel (9).
10. Zabezpieczyć dyszel przed obróceniem w przeciwną stronę lub uderzeniem o przyczepę.
    ⇨ *Przestrzegać danych producenta!*

Obracanie dyszla typu K35-S

1. Zabezpieczyć przyczepę, podkładając kliny pod jej koła.
2. Opuścić stopy podporowe (3/1).
3. Podnieść koło podporowe (3/2).
4. Wyciągnąć do oporu zabezpieczenie przed przekręceniem (4/1) i przytrzymać.
5. Zwolnić blokadę mechanizmu ustalającego – w tym celu obrócić blokadę (6/1) w kierunku przeciwnym do ruchu wskazówek zegara.
6. Wyciągnąć blokadę mechanizmu ustalającego (7).
7. Obracanie dyszla o 90°
   ⇨ *najkorzystniej w prawo (8/1), patrząc w kierunku jazdy (8/2).*
8. Blokadę mechanizmu ustalającego wetknąć w dyszel (9).

9. Zabezpieczyć dyszel przed obróceniem w przeciwną stronę lub uderzeniem o przyczepę.
   ⇨ *Przestrzegać danych producenta!*

Ustawianie na wprost dyszla typu K26-S I K35-S

1. Wyciągnąć blokadę mechanizmu ustalającego (7).
2. Ustawić dyszel na wprost (10).
3. Wetknąć blokadę mechanizmu ustalającego.
4. Mocno obracać w kierunku zgodnym z ruchem wskazówek zegara, aż dyszel połączy się bez luzu (11).
5. Zluzować zabezpieczenie przed przekręceniem (12 lub 13).
6. Kontynuować obracanie blokady mechanizmu ustalającego, aż zazębi się zabezpieczenie przed przekręceniem (13/2,14).
   ⇨ *Jeżeli zazębienie w kolejnym zagłębieniu nie jest możliwe, obrócić wstecz do poprzedniej zapadki!*

PRZEGLĄDY I KONSERWACJA

- Pierwszy przegląd po 1500 km lub 6 miesiącach.
- Następnie dwa razy w roku lub w razie potrzeby.
  - Wyczyścić i nasmarować blokadę mechanizmu ustalającego.
  - Wyczyścić i nasmarować element obrotowy.

  Smar zalecany przez firmę AL-KO:
- Smar uniwersalny zgodnie z DIN 51825 – KP 2 G-30
- Smar uniwersalny zgodnie z DIN 51502 – K 2 K-30

NAPRAWA

Naprawy

UWAGA!
Prace związane z naprawą mogą być wykonywane tylko w punktach serwisowych AL-KO lub autoryzowanych zakładach naprawczych.

- W razie konieczności naprawy do dyspozycji naszych klientów jest gęsta sieć serwisowa AL-KO.
- Zamów bezpośrednio u nas wykaz punktów serwisowych AL-KO: **www.al-ko.com**

Części zamienne są elementami zabezpieczającymi!
Do montażu części zamiennych w naszych produktach zalecamy tylko oryginalne części AL-KO lub części wyraźnie dopuszczone przez nas do montażu. Do jednoznacznej identyfikacji części zamiennych nasze punkty serwisowe wymagają numeru identyfikacyjnego części zamiennej (ETI).

Diagram
L1: K35-S = max. 2000 - 2900mm

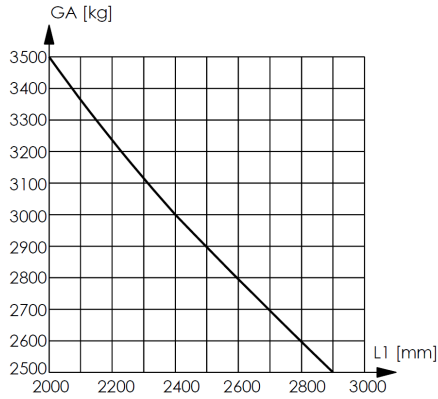

OM DENNE DOKUMENTATION

- Læs denne dokumentation igennem før idrifttagning. Det er en forudsætning for sikkert arbejde og fejlfri håndtering.
- Overhold sikkerheds- og advarselshenvisningerne i denne dokumentation og på produkt.
- Overhold sikkerheds- og advarselshenvisningerne i denne dokumentation og på produkt.

Tegnforklaring

NB!
Følges disse advarselsanvisninger, nøje kan person- og/eller tingskader undgås.

Særlige anvisninger for bedre forståelse og håndtering.

PRODUKTBESKRIVELSE

Med AL-KO-knækstang kan du reducere anhængerens længde med ca. 1,20 meter.

SIKKERHEDSANVISNINGER

	OBS! Fare for at snuble, når knækstangen er svunget ud til siden! Sæt sikkerheds- og advarselssymboler op.

NB!
Kontroller følgende før kørsel og hver gang knækstangen har været svunget ud:

- Er drejesikringen i hak?
- Er knækforbindelsen uden spil?

MONTERING

Sammenskruning af trækstang og aksel

- Skru trækstangen på med én sekskantskrue M16 8.8 (1-a).
- Skru trækstangen på med to sekskantskruer M16 8.8 (1-b).

Tilspændingsmoment: 170 Nm

Sammenskruning af trækstang og chassis

- Skru chassiset på med to sekskantskruer M16 8.8 (2-a).

Tilspændingsmoment: 170 Nm

BETJENING

Knækstang type K26-S

1. Brems anhængeren med stopklodser.
2. Sænk støttefødderne (3/1).
3. Hæv støttehjulet (3/2).
4. Træk drejesikringen (5/1) ud til anslag.
5. Drej drejesikringen 90°, og lås den fast på kanten af huset (5/2).
6. Løsn strammepinden ved at dreje den (6/1) mod uret.
7. Træk strammepinden (7) ud.
8. Sving knækstangen 90°
   ⇨ *Helst til højre (8/1) set i kørselsretning (8/2).*
9. Sæt strammepinden i knækstangen (9).
10. Pas på, at knækstangen ikke svinger tilbage eller støder mod anhængeren.
    ⇨ *Følg producentens angivelser!*

Knækstang, type K35-S

1. Brems anhængeren med stopklodser.
2. Sænk støttefødderne (3/1).
3. Hæv støttehjulet (3/2).
4. Træk drejesikringen (4/1) ud til anslag, og hold den der.
5. Løsn strammepinden ved at dreje den (6/1) mod uret.
6. Træk strammepinden (7) ud.
7. Sving knækstangen 90°
   ⇨ *Helst til højre (8/1) set i kørselsretning (8/2).*
8. Sæt strammepinden i knækstangen (9).
9. Pas på, at knækstangen ikke svinger tilbage eller støder mod anhængeren.
   ⇨ *Følg producentens angivelser!*

Stil knækstangen lige ud, type K26-S I K35-S

1. Træk strammepinden (7) ud.
2. Stil knækstangen lige ud (10).
3. Sæt strammepinden i.
4. Spænd den godt til med uret, til knækstangens dele er forbundet med hinanden uden spil (11).
5. Løsn drejesikringen (12 eller 13).
6. Drej strammepinden videre, indtil drejesikringen går i hak (13/2,14).
   ⇨ *Hvis du ikke kan få den til at gå i hak i næste udsparing, skal du dreje tilbage til foregående hak.*

VEDLIGEHOLDELSE OG SERVICE

- Første inspektion efter 1.500 km eller 6 måneder.
- Derefter to gange om året eller ved behov.
  - Rengør strammepinden, og smør den med fedt.
  - Rengør knækdelen, og smør den med fedt.

  Fedt, anbefalet af AL-KO:
- Universalfedt iht. DIN 51825 - KP 2 G-30
- Universalfedt iht. DIN 51502 - K 2 K -30

REPARATION

Ved reparationsarbejde

NB!
Kun AL-KO-servicesteder eller autoriserede værksteder må udføre reparationer.

- I tilfælde af reparation findes der AL-KO-servicestationer overalt i Europa.
- Bestil listen over AL-KO-servicesteder direkte hos os: **www.al-ko.com**

Reservedele er sikkerhedsdele!
Ved indbygning af reservedele i vores produkter anbefaler vi at anvende originale reservedele fra AL-KO eller reservedele, der er godkendt af AL-KO. Vores servicestationer har brug for reservedelens identifikationsnummer (ETI) for at identificere delen.

Diagram
L1: K35-S = max. 2000 - 2900mm

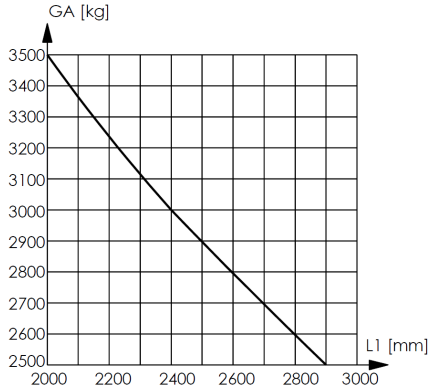

OM DENNA DOKUMENTATION

- Läs igenom denna dokumentation före användning. Detta är en förutsättning för säkert arbete och felfri hantering.
- Beakta säkerhets- och varningsanvisningarna i dokumentationen och på produkten.
- Dokumentationen är en permanent del av den beskrivna produkten och bör lämnas vidare till köparen vid försäljning.

Teckenförklaring

OBSERVA!
Följ dessa varningsinstruktioner exakt för att undvika person- och / eller materialskador.

Särskilda instruktioner för bättre förståelse och användning.

PRODUKTBESKRIVNING

Med AL-KO svängbara dragstång kan du minska släpvagnsstorleken med cirka 1,20 m.

SÄKERHETSINSTRUKTIONER

	Obs! Snubbelrisk vid svängd dragstång! Sätt fast säkerhetsanvisningar och varningstexter.

OBSERVA!
Kontrollera för varje körning och efter varje svängning:
- Har vridsäkringen låst fast?
- Är dragstångsanslutningen glappfri?

MONTERING

Skruva fast dragstången med axeln

- Skruva fast dragstången med en sexkantsskruv M16 8.8 (1-a).
- Skruva fast dragstången med två sexkantsskruvar M16 8.8 (1-b).

Åtdragningsmoment: 170 Nm

Skruva fast dragstången med ramen

- Skruva fast ramen med två sexkantsskruvar M16 8.8 (2-a).

Åtdragningsmoment: 170 Nm

HANDHAVANDE

Svänga dragstången Typ K26-S

1. Säkra släpvagnen med stoppklossar.
2. Sänk ned stödfötterna (3/1).
3. Höj upp stödhjulet (3/2).
4. Dra ut vridsäkringen (5/1) tills det tar stopp.
5. Vrid vridsäkringen 90° och lås fast den mot husets kant (5/2).
6. Lossa låsspaken genom att vrida spaken (6/1) moturs.
7. Dra ut låsspaken (7).
8. Sväng dragstången 90°
   ⇨ *företrädesvis åt höger (8/1) sett ur färdriktningen (8/2).*
9. Säkra låsspaken i dragstången (9).
10. Säkra dragstången så att den inte kan svänga tillbaka eller stöta emot släpvagnen.
    ⇨ *Beakta tillverkarens anvisningar!*

Svänga dragstången Typ K35-S

1. Säkra släpvagnen med stoppklossar.
2. Sänk ned stödfötterna (3/1).
3. Höj upp stödhjulet (3/2).
4. Drag ut och håll fast vridsäkringen (4/1) tills det tar stopp.
5. Lossa låsspaken genom att vrida spaken (6/1) moturs.
6. Dra ut låsspaken (7).
7. Sväng dragstången 90°
   ⇨ *företrädesvis åt höger (8/1) sett ur färdriktningen (8/2).*
8. Säkra låsspaken i dragstången (9).
9. Säkra dragstången så att den inte kan svänga tillbaka eller stöta emot släpvagnen.
   ⇨ *Beakta tillverkarens anvisningar!*

Rakställa dragstången typ K26-S I K35-S

1. Dra ut låsspaken (7).
2. Ställ dragstången rakt (10).
3. Stick in låsspaken.
4. Vrid kraftigt medurs tills dragstången är ansluten glappfritt (11).
5. Lossa vridsäkringen (12 resp.13).
6. Fortsätt att vrida låsspaken tills vridsäkringen låser fast (13/2,14).
   ⇨ *om en fastlåsning i nästa jack inte är möjlig, vrid tillbaka till föregående jack!*

UNDERHÅLL OCH SKÖTSEL

- Första inspektionen efter 1 500 km eller 6 månader.
- Därefter två gånger om året eller efter behov.
  - Rengör och smörj in låsspaken.
  - Rengör och smörj in låsspaken.

  Fett som rekommenderas av AL-KO:
- Universalfett enligt DIN 51825 - KP 2 G-30
- Universalfett enligt DIN 51502 - K 2 K -30

REPARATION

Reparationsarbeten

OBSERVA!
Reparationsarbeten får endast utföras av AL-KO serviceverkstäder eller auktoriserade fackmän.

- Om reparationer behövs har vi ett heltäckande nätverk av AL-KO serviceverkstäder i Europa.
- Beställ förteckningen över AL-KO serviceverkstäder direkt från oss: **www.al-ko.com**

Reservdelar är säkerhetsdelar!
Vid montering av reservdelar i våra produkter rekommenderar vi endast AL-KO originaldelar eller delar som uttryckligen är godkända av AL-KO. För att kunna identifiera reservdelen behöver våra servicestationer reservdelens identifieringsnummer (ETI).

Diagram
L1: K35-S = max. 2000 - 2900mm

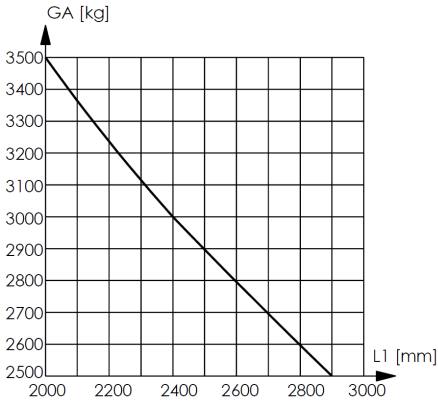

OM DENNE DOKUMENTASJONEN

- Les denne dokumentasjonen før du tar mekanismen i bruk. Dette er en forutsetning for å kunne arbeide sikkert, og for en feilfri håndtering.
- Ta hensyn til sikkerhetsanvisningene og advarslene i denne dokumentasjonen og på selve enheten.
- Denne dokumentasjonen er en fast del av det beskrevne produktet, og skal overleveres kjøperen ved et eventuelt videresalg.

Symbolforklaring

OBS!
Følge nøye disse advarslene for å unngå personskader og/eller materielle skader.

Spesielle henvisninger for bedre forståelighet og håndtering.

PRODUKTBESKRIVELSE

Med AL-KO svingstang kan du redusere tilhengerstørrelsen med cirka 1,20 m.

SIKKERHETSANVISNINGER

	Advarsel, snublefare ved dreid vognstang! Monter sikkerhetssignal og varselhenvisninger.

OBS!
Undersøk før hver tur og etter hver svinging:
- Er svingsikringen låst?
- Er vognstangforbindelsen uten slark?

MONTERING

Trekkstang skrudd sammen med aksel

- Trekkstang skrudd fast med sekskantskrue M16 8.8 (1-a).
- Trekkstang skrudd fast med to sekskantskruer M16 8.8 (1-b).

Tiltrekkingsmoment: 170 Nm

Trekkstang skrudd fast i ramme

- Ramme skrudd fast med to sekskantskruer M16 8.8 (2-a).

Tiltrekkingsmoment: 170 Nm

BETJENING

Svinge vognstang type K26-S

1. Sikre tilhengeren med stoppeklosser.
2. Senk støtteføttene (3/1).
3. Heis opp støttehjulet (3/2).
4. Trekk ut svingsikringen (5/1) til den stopper.
5. Drei svingsikringen 90° og stopp ved kapselkanten (5/2).
6. Løsne låsearmen, drei så armen (6/1) mot utviseren.
7. Trekk ut låsearmen (7).
8. Sving vognstangen 90°
   ⇨ *Fortrinnsvis mot høyre (8/1), sett i kjøreretning (8/2).*
9. Fest låsearmen i vognstangen (9).
10. Sikre vognstangen mot å svinge tilbake evt. støte sammen med tilhengeren.
    ⇨ *Vær oppmerksom på produsentens opplysninger!*

Svinge vognstang type K35-S

1. Sikre tilhengeren med stoppeklosser.
2. Senk støtteføttene (3/1).
3. Heis opp støttehjulet (3/2).
4. Trekk ut svingsikringen (4/1) til den stopper og hold fast.
5. Løsne låsearmen, drei så armen (6/1) mot utviseren.
6. Trekk ut låsearmen (7).
7. Sving vognstangen 90°
   ⇨ *Fortrinnsvis mot høyre (8/1), sett i kjøreretning (8/2).*
8. Fest låsearmen i vognstangen (9).
9. Sikre vognstangen mot å svinge tilbake evt. støte sammen med tilhengeren.
   ⇨ *Vær oppmerksom på produsentens opplysninger!*

Plasser vognstangen rett type K26-S I K35-S

1. Trekk ut låsearmen (7).
2. Plasser vognstangen rett (10).
3. Sett inn festearmen.
4. Skru kraftig til med urviseren til vognstengene er forbundet med hverandre uten slark (11).
5. Løsne svingsikringen (12 evt.13).

6. Drei låsearmen videre til svingsikringen går i lås (13/2,14).
   ⇨ *Når låsing ikke er mulig i den neste utsparingen, dreier du tilbake til det forrige låsehakket!*

VEDLIKEHOLD OG PLEIE

- Førsteinspeksjon etter 1500 km eller 6 måneder.
- Deretter to ganger i året evt. ved behov.
  - Rens og smør inn låsearmen med fett.
  - Rens og smør inn dreiearmen med fett.

  Fett anbefalt av AL-KO:
- Flerbruksfett iht. DIN 51825 - KP 2 G-30
- Flerbruksfett iht. DIN 51502 - K 2 K -30

REPARASJON

Reparasjoner

OBS!
Reparasjonsarbeid må kun utføres av AL-KO serviceverksteder eller autoriserte fagbedrifter.

- Et godt utbredt nett av AL-KO servicestasjoner står til disposisjon for våre kunder i Europa ved reparasjonsbehov.
- Bestill AL-KO sitt servicestedsregister direkte fra oss: **www.al-ko.com**

Reservedeler er sikkerhetsdeler!
Til montering av reservedeler i våre produkter anbefaler vi å bruke utelukkende originale AL-KO-deler eller deler som har blitt uttrykkelig godkjent for montering av oss. For entydig identifisering av reservedeler trenger våre servicesteder reservedel-identifikasjonsnummeret (ETI).

Diagram
L1: K35-S = max. 2000 - 2900mm

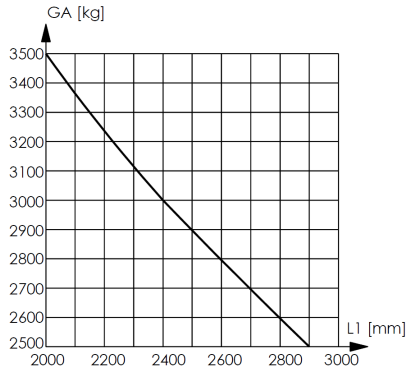

TIETOJA TÄSTÄ ASIAKIRJAT

- Lue tämä asiakirja ennen laitteen käyttöönottoa. Se on turvallisen työskentelyn ja häiriöttömän käytön edellytys.
- Noudata tämän asiakirjan ja laitteen turvaohjeita ja varoituksia.
- Tämä asiakirja on kuvatun tuotteen kiinteä osa, ja se täytyy luovuttaa ostajalle myynnin yhteydessä.

Merkkien selitykset

HUOMIO!
Näiden varoitusten huolellinen noudattaminen voi estää ihmisten loukkaantumiset ja/tai esinevahingot.

Erityisohjeita, jotka auttavat ymmärtämään ja käsittelemään laitetta paremmin.

TUOTEKUVAUS

AL-KO käännettävä vetoaisa lyhentää perävaunun pituutta noin 1,20 m.

TURVAOHJEET

	Varo käännettyä vetoaisaa – kompastumisvaara! Kiinnitä varoitusmerkit ja -tekstit paikalleen.

HUOMIO!
Tarkasta nämä kohdat aina ennen ajoa ja aina, kun vetoaisa on käännetty:
- Onko sokka kiinnitetty?
- Onko vetoaisa tiukasti kiinni?

ASENNUS

Vetoaisan ruuvikiinnitys akseliin

- Ruuvaa vetoaisa kiinni yhdellä kuusioruuvilla M16 8.8 (1-a).
- Ruuvaa vetoaisa kiinni kahdella kuusioruuvilla M16 8.8 (1-b).

Kiristysmomentti: 170 Nm

Vetoaisan ruuvikiinnitys runkoon

- Ruuvaa vetoaisa kiinni kahdella kuusioruuvilla M16 8.8 (2-a).

Kiristysmomentti: 170 Nm

KÄYTTÖ

Vetoaisan kääntäminen, tyyppi K26-S

1. Aseta perävaunun renkaiden alle kiilat.
2. Laske tukijalat (3/1) alas.
3. Nosta tukipyörä (3/2) ylös.
4. Vedä sokka (5/1) ulos loppuasentoon saakka.
5. Kierrä sokkaa 90° ja kiinnitä se reunan alle (5/2).
6. Avaa kiinnitysvipu kiertämällä sitä (6/1) vastapäivään.
7. Vedä kiinnitysvipu irti (7).
8. Käännä vetoaisaa 90°
   ⇨ *mieluiten oikealle (8/1), ajosuuntaan nähden (8/2).*
9. Työnnä kiinnitysvipu vetoaisaan (9).
10. Kiinnitä vetoaisa perävaunuun kääntämällä sitä takaisinpäin tai työntämällä se perävaunuun.
    ⇨ *Noudata valmistajan ohjeita!*

Vetoaisan kääntäminen, tyyppi K35-S

1. Aseta perävaunun renkaiden alle kiilat.
2. Laske tukijalat (3/1) alas.
3. Nosta tukipyörä (3/2) ylös.
4. Vedä sokka (4/1) ulos loppuasentoon saakka ja pidä siitä kiinni.
5. Avaa kiinnitysvipu kiertämällä sitä (6/1) vastapäivään.
6. Vedä kiinnitysvipu irti (7).
7. Käännä vetoaisaa 90°
   ⇨ *mieluiten oikealle (8/1), ajosuuntaan nähden (8/2).*
8. Työnnä kiinnitysvipu vetoaisaan (9).
9. Kiinnitä vetoaisa perävaunuun kääntämällä sitä takaisinpäin tai työntämällä se perävaunuun.
   ⇨ *Noudata valmistajan ohjeita!*

Vetoaisan suoristaminen, tyyppi K26-S I K35-S

1. Vedä kiinnitysvipu irti (7).
2. Suorista vetoaisa (10).
3. Työnnä vetoaisa sisään.
4. Kiristä voimalla myötäpäivään, kunnes vetoaisan osat ovat tiukasti kiinni toisissaan (11).
5. Avaa sokka (12 ja 13).

6. Kierrä kiinnitysvipua edelleen, kunnes sokka kiinnittyy (13/2,14).
   ⇨ *Jos se ei yllä seuraavaan aukkoon, kierrä takaisin edelliseen kiinnityskohtaan!*

HUOLTO JA HOITO

- Ensimmäinen huoltotarkastus 1 500 km tai 6 kuukauden kuluttua.
- Sen jälkeen kaksi kertaan vuodessa tai tarvittaessa.
  - Puhdista ja rasvaa kiinnitysvipu.
  - Puhdista ja rasvaa kääntöosa.

  AL-KO:n suosittelema rasva:
- Standardin DIN 51825 - KP 2 G-30 mukainen monikäyttörasva
- Standardin DIN 51502 - K 2 K -30 mukainen monikäyttörasva

KORJAUS

Korjaustyöt

HUOMIO!
Vain AL-KO-huollot tai valtuutetut korjaamot saavat korjata laitteen.

- Euroopan-laajuinen valtuutettu AL-KO-huoltoverkosto hoitaa korjaustyöt ammattitaidolla.
- Voit tilata valtuutettujen AL-KO-huoltojen luettelon suoraan meiltä: **www.al-ko.com**

Varaosat ovat turvaosia!
Suosittelemme, että tuotteisiimme asennetaan alkuperäisiä AL-KO-osia tai osia, jotka olemme hyväksyneet kyseiseen tarkoitukseen. Valtuutetut huollot tarvitsevat oikeiden varaosin tunnistamiseen varaosien tunnistenumeron (ETI).

Kaavio
L1: K35-S = max. 2000 - 2900mm

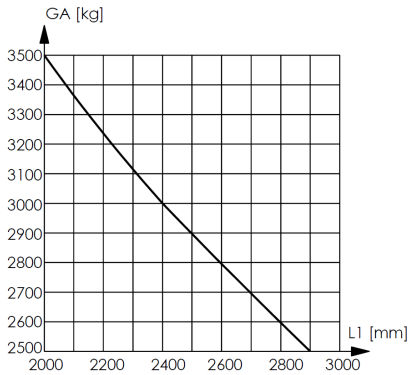

О ДАННОЙ ДОКУМЕНТАЦИИ

- Перед вводом в эксплуатацию прочесть данное руководство по эксплуатации. Это является предпосылкой надежной эксплуатации и бесперебойной работы.
- Учитывать указания по безопасности и преду- указания, приведенные в данной документации, а также на устройстве
- Настоящая документация является неотъемле- частью описанного изделия и при продаже должна быть передана покупателю вместе.

Значение знаков

ВНИМАНИЕ!
Точное следование этим предупреждениям может предотвратить нанесение телесных повреждений людям и/или материальный ущерб.

Специальные указания для лучшего понимания и использования.

ОПИСАНИЕ ПРОДУКТА

Используя поворотное дышло AL-KO, можно уменьшить размер прицепа примерно на 1,20 м.

УКАЗАНИЯ ПО БЕЗОПАСНОСТИ

Внимание! Когда дышло откинуто, будьте осмотрительны, чтобы не споткнуться и не упасть! Разместите предписывающие знаки и предупреждения.

ВНИМАНИЕ!
Перед каждой поездкой и после каждого откидывания дышла проверяйте:

- вошел ли в зацепление фиксатор, предотвращающий прокручивание?
- отсутствует ли зазор в соединении дышла?

МОНТАЖ

Свинчивание тягового дышла с мостом

- Привинтите тяговое дышло с помощью болта с шестигранной головкой M16 8.8 (1-a).
- Привинтите тяговое дышло с помощью двух болтов с шестигранной головкой M16 8.8 (1-b).

Момент затяжки: 170 Н·м

Свинчивание тягового дышла с рамой

- Привинтите раму с помощью двух болтов с шестигранной головкой M16 8.8 (2-a).

Момент затяжки: 170 Н·м

ОБСЛУЖИВАНИЕ

Поворот дышла типа K26-S

1. Зафиксируйте прицеп с помощью подкладных клиньев.
2. Опустите подпорки (3/1).
3. Поднимите опорное колесо (3/2).
4. Вытяните фиксатор прокручивания (5/1) до упора.
5. Поверните фиксатор прокручивания на 90° и зафиксируйте на кромке корпуса (5/2).
6. Ослабьте перекидную рукоятку, для этого поверните рукоятку (6/1) против часовой стрелки.
7. Вытяните перекидную рукоятку (7).
8. Поворот дышла на 90°
   ⇨ *предпочтительно вправо (8/1), если смотреть в направлении движения (8/2).*
9. Вставьте перекидную рукоятку в дышло (9).
10. Зафиксируйте дышло на прицепе во избежание возврата в исходное положение или столкновения.
    ⇨ *Соблюдайте указания производителя!*

Поворот дышла типа K35-S

1. Зафиксируйте прицеп с помощью подкладных клиньев.
2. Опустите подпорки (3/1).
3. Поднимите опорное колесо (3/2).
4. Вытяните фиксатор прокручивания (4/1) до упора и придержите.

5. Ослабьте перекидную рукоятку, для этого поверните рукоятку (6/1) против часовой стрелки.
6. Вытяните перекидную рукоятку (7).
7. Поворот дышла на 90°
   ⇨ *предпочтительно вправо (8/1), если смотреть в направлении движения (8/2).*
8. Вставьте перекидную рукоятку в дышло (9).
9. Зафиксируйте дышло на прицепе во избежание возврата в исходное положение или столкновения.
   ⇨ *Соблюдайте указания производителя!*

Выпрямление дышла типов K26-S и K35-S

1. Вытяните перекидную рукоятку (7).
2. Выпрямите дышло (10).
3. Вставьте перекидную рукоятку.
4. Сильно закрутите по часовой стрелке, настолько, чтобы дышло было соединено без зазора (11).
5. Ослабьте фиксатор прокручивания (12 или 13).
6. Продолжайте поворачивать перекидную рукоятку, пока фиксатор прокручивания не войдет в зацепление (13/2,14).
   ⇨ *Если зацепление со следующей выемкой невозможно, вернитесь на предыдущую выемку!*

ТЕХОБСЛУЖИВАНИЕ И УХОД

- Первая проверка через 1500 км или 6 месяцев.
- Затем дважды в год или по мере необходимости.
  - Очищайте и смазывайте перекидную рукоятку.
  - Очищайте и смазывайте поворотную часть.

  Смазка, рекомендованная компанией AL-KO:
- Многоцелевая смазка согласно DIN 51825 — KP 2 G-30
- Многоцелевая смазка согласно DIN 51502 — K 2 K -30

РЕМОНТ

Ремонтные работы

ВНИМАНИЕ!
Ремонтные работы разрешено проводить только сервисным центрам AL-KO или авторизованным предприятиям.

- В случае ремонта к услугам наших клиентов в Европе широкая сеть центров сервисного обслуживания AL-KO.
- Вы можете получить список сервис-центров AL-KO прямо у нас: **www.al-ko.com**

Запчасти — это компоненты, от которых зависит безопасность!
Для ремонта нашей продукции мы рекомендуем использовать оригинальные детали производства компании AL-KO или детали, которые компания AL-KO разрешила использовать. Для четкой идентификации запчастей в сервисных центрах нужен идентификационный номер детали (ETI).

диаграмма
L1: K35-S = max. 2000 - 2900mm

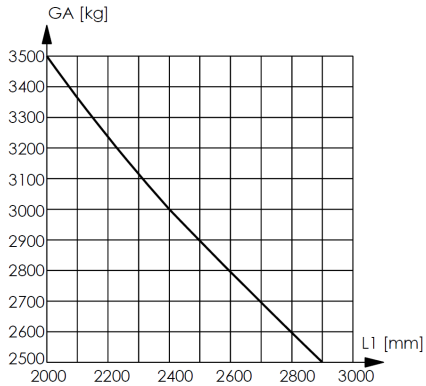

EZZEL A DOKUMENTUMMAL KAPCSOLATBAN

- Az üzembe helyezés előtt olvassa át ezt a dokumentumot. Ez a zavarmentes munkavégzés és a hibamentes kezelés feltétele.
- Ügyeljen a kézikönyvben és a terméken található biztonsági előírásokra és figyelmeztető utalásokra.
- Ez a dokumentáció a benne leírt termék kötelező tartozéka, és a termék eladása esetén át kell adni a vásárlónak.

Jelmagyarázat

FIGYELEM!
A jelen figyelmeztető utasítások pontos betartásával kerülheti el a személyi sérülést és / vagy vagyoni kárt.

Különleges információk a jobb érthetőség és kezelés érdekében.

TERMÉKLEÍRÁS

Az AL-KO elfordítható vonóhorog alkalmazása által kb. 1,20 m-rel rövidíthető a pótkocsi hossza.

BIZTONSÁGI UTASÍTÁSOK

Vigyázat, elfordított vonórúdnál botlásveszély áll fenn!
Helyezze el a biztonsági piktogramokat és figyelmeztetéseket.

FIGYELEM!
Minden menet előtt és elfordítás után végezzen ellenőrzést:
- Bekattant az elfordulás ellen biztosító?
- Játékmentes a rúdcsatlakozás?

SZERELÉS

Vonórúd tengellyel történő összecsavarozása

- Egy M16 8.8 hatlapú csavarral végezze a vonórúd csavarozását (1-a).
- Két M16 8.8 hatlapú csavarral végezze a vonórúd csavarozását (1-b).

Meghúzási nyomaték: 170 Nm

Vonórúd vázzal történő összecsavarozása

- Két M16 8.8 hatlapú csavarral végezze a váz csavarozását (2-a).

Meghúzási nyomaték: 170 Nm

KEZELÉS

A K26-S típusú vonórúd elfordítása

1. Ékekkel rögzítse a pótkocsit.
2. Eressze le a támasztólábakat (3/1).
3. Állítsa fel a támasztókereket (3/2).
4. Ütközésig húzza ki az elfordulás elleni biztosítót (5/1).
5. 90°-kal fordítsa el az elfordulás ellen biztosítót, majd rögzítse a házszélen (5/2).
6. Oldja ki a rögzítőpecket, ehhez az óramutató járásával ellentétesen fordítsa el a pecket (6/1) .
7. Húzza ki a rögzítőpecket (7).
8. 90°-kal fordítsa el a rudat.
   ⇨ *Lehetőleg jobbra (8/1), a menetirányba nézzen (8/2).*
9. Dugja a rögzítőpecket a rúdba (9).
10. Biztosítsa visszafordulás ill. a pótkocsi meglökése ellen a rudat.
    ⇨ *Ügyeljen a gyártó utasításainak betartására!*

A K35-S típusú vonórúd elfordítása

1. Ékekkel rögzítse a pótkocsit.
2. Eressze le a támasztólábakat (3/1).
3. Állítsa fel a támasztókereket (3/2).
4. Ütközésig húzza ki az elfordulás elleni biztosítót (4/1), és tartsa meg.
5. Oldja ki a rögzítőpecket, ehhez az óramutató járásával ellentétesen fordítsa el a pecket (6/1) .
6. Húzza ki a rögzítőpecket (7).
7. 90°-kal fordítsa el a rudat.
   ⇨ *Lehetőleg jobbra (8/1), a menetirányba nézzen (8/2).*
8. Dugja a rögzítőpecket a rúdba (9).
9. Biztosítsa visszafordulás ill. a pótkocsi meglökése ellen a rudat.
   ⇨ *Ügyeljen a gyártó utasításainak betartására!*

K26-S I K35-S típusú rúd merőleges helyzetbe állítása

1. Húzza ki a rögzítőpecket (7).
2. Állítsa merőleges helyzetbe a rudat (10).
3. Dugja be a rögzítőpecket.
4. Addig fordítsa el erősen az óramutató járásával egyező irányba, amíg játékmentesen nem csatlakozik a rúd (11).
5. Oldja ki az elfordulás ellen biztosítót (12 ill.13).
6. Addig fordítsa tovább a rögzítőpecket, amíg be nem kattan az elfordulás ellen biztosító (13/2,14).
   ⇨ *Ha nem lehetséges a következő horonyba kattintás, akkor fordítsa vissza az előző horonyba!*

KARBANTARTÁS ÉS ÁPOLÁS

- 1 500 km megtétele vagy 6 hónap elteltével végezze az első átvizsgálást.
- Ezután évente kétszer, vagy szükség szerint.
  - Tisztítsa és zsírozza meg a rögzítőpecket.
  - Tisztítsa és zsírozza meg a forgórészt.

  Az AL-KO által javasolt zsír:
- DIN 51825 szabvány szerinti - KP 2 G-30 univerzális zsír
- DIN 51502 szabvány szerinti - K 2 K -30 univerzális zsír

JAVÍTÁS

Javítási munkák

FIGYELEM!
Kizárólag AL-KO szervizállomások vagy hivatalos szakműhelyek végezhetnek javítási munkákat.

- Javítás esetén Európa-szerte AL-KO szervizállomások állnak az ügyfelek rendelkezésére
- Közvetlenül tőlünk rendelje meg az AL-KO szervizállomások listáját: **www.al-ko.com**

Biztonsági alkatrészek a pótalkatrészek!
Pótalkatrészkénti beszerelésre az eredeti AL-KO pótalkatrészeinket vagy általunk beszerelésre jóváhagyott alkatrészeket ajánljuk. A pótalkatrészek egyértelmű azonosítására szervizállomásainknak szükségük van a pótalkatrész azonosítószámra (ETI).

Diagram
L1: K35-S = max. 2000 - 2900mm

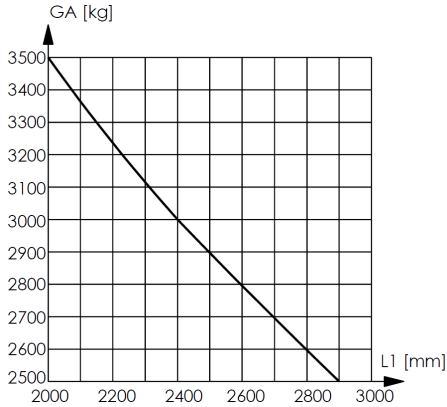

AL-KO
QUALITY FOR LIFE

Land	Firma	Telefon	Fax
A	AL-KO KOBER Ges.m.b.H.	(+43)5282/3360-0	(+43)5282/3360-452
D	AL-KO KOBER GmbH	(+49)8221/97-0	(+49)8221/97-8390
DK	JS Komponenter A/S	(+45)43696-777	(+45)43696-776
E	AL-KO Espana	(+34)976/46-2280	(+34)976/78-5241
EST	AL-KO KOBER SIA	(+371)7/627-326	(+371)7/807-018
F	AL-KO S.A.S.	(+33)3/85-763500	(+33)3/85-763581
FIN	AL-KO KOBER	(+358)9/3212 160	(+358)9/3212 161
GB	AL-KO KOBER Ltd.	(+44)1926/818-500	(+44)1926/818-562
H	AL-KO KFT	(+36)29/537050	(+36)29/537051
I	AL-KO KOBER GmbH	(+39)0472/868-711	(+39)0472/868-719
LT	AL-KO KOBER SIA	(+371)7/627-326	(+371)7/807-018
LV	AL-KO KOBER SIA	(+371)7/627-326	(+371)7/807-018
N	AL-KO KOBER A/S	(+47)648741 88	(+47)648741 89
NL	AL-KO KOBER B.V.	(+31)74/255-9955	(+31)74/242-5615
PL	AL-KO KOBER Sp. z.o.o.	(+48)61/8161925	(+48)61/8161980
RUS	OOO AL-KO KOBER	(+7)499/16887-16	(+7)499/96600-00
S	AL-KO KOBER AB	(+46)31/578280	(+46)31/574563
SK	AL-KO KOBER Slovakia Spol. s.r.o.	(+421)2/45994112	(+421)2/45648117
UA	TOV AL-KO KOBER	(+380)44/453-6163	(+380)44/453-6162

ALOIS KOBER GmbH I Head Quarter I Ichenhauser Str. 14 I 89359 Koetz I Germany
Telefon: (+49)8221/97-0 I Telefax: (+49)8221/97-390 I www.al-ko.com