SEILWINDE OPTIMA TYP 501 PLUS A MIT SEIL

ETI- Nr. 811702

(Bitte bei Bestellung angeben)

AL-KO Ersatzteile

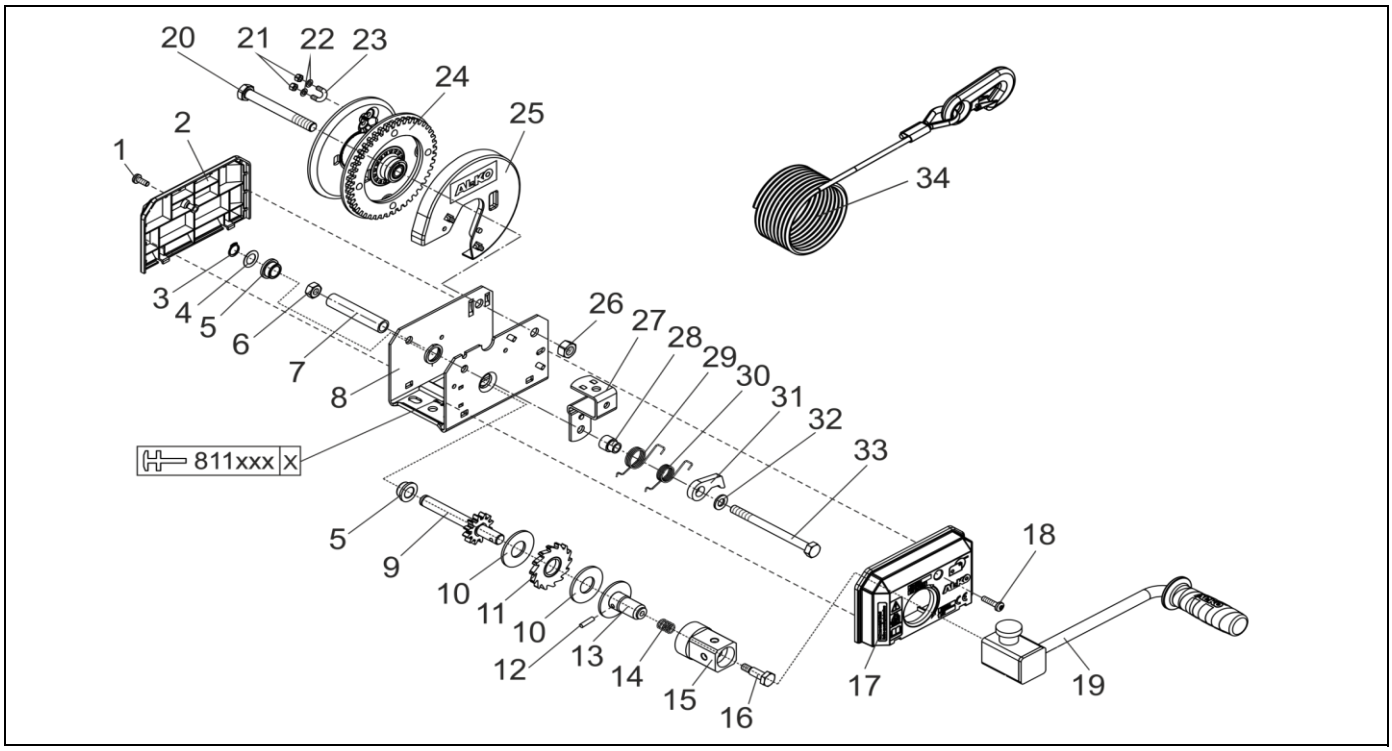

Pos.	Bezeichnung	Material-Nr.
1	SCHRAUBE MIT TORX-EINSATZ M6X16	694516
2	ABDECKUNG HINTEN	352953
3	SICHERUNGSRING DIN 471-14X1-VZ	701001
4	STAHLSCHEIBE 0.5MM	352110
5	LAGERBUCHSE TYP 351/501	352439
6	SECHSKANTMUTTER DIN 985-M10-8	694490
7	DISTANZROHR	694529
8	GEHÄUSE TYP 501	KEIN ERSATZTEIL
9	ANTRIEBSWELLE	352952
10	BREMSSCHEIBE	352228
11	SPERRRAD	352701
12	ZYLINDERKERBSTIFT ISO 8740-5X20-VZ	700811
13	KURBELAUFNAHME	352950
14	DRUCKFEDER	352291
15	KURBELMUTTER WINDE	352890
16	ANSATZSCHRAUBE	352889
17	GETRIEBEVERKLEIDUNG	352954
18	SCHRAUBE MIT TORX-EINSATZ M6X25	694517

Pos.	Bezeichnung	Material-Nr.
19	KURBEL TYP 501 A	694531
20	SECHSKANTSCHRAUBE DIN 931-M12X106	352964
21	SECHSKANTMUTTER DIN 934-M5-8	706142
22	SCHEIBE Ø5.3X10X0.5	706143
23	SEILKLEMME	694523
24	SEILTROMMEL TYP 501	352949
25	ABDECKUNG SEILTROMMEL	352966
26	SECHSKANTMUTTER DIN 985-M12-8	694491
27	HALTEBÜGEL	352886
28	DISTANZHÜLSE	352961
29	DREHFEDER	352821
30	DREHFEDER	352822
31	SPERRKLINKE	352882
32	SCHEIBE DIN125-ST-A10.5	706127
33	SECHSKANTSCHRAUBE DIN 931-M10X125-8.8	706138
34	SEIL 500KG (20M)	1730139
	500KG (10M)	1730138

Erstellt	ETI-Nummer	geändert	Änderungs-Nr.	Änderungsgrund	Revisons-Nr.
29.07.14ÖJ	811702_de		FREIGABE		A