SEILWINDE OPTIMA TYP 901 PLUS A MIT SEIL

ETI- Nr. 811697

(Bitte bei Bestellung angeben)

AL-KO Ersatzteile

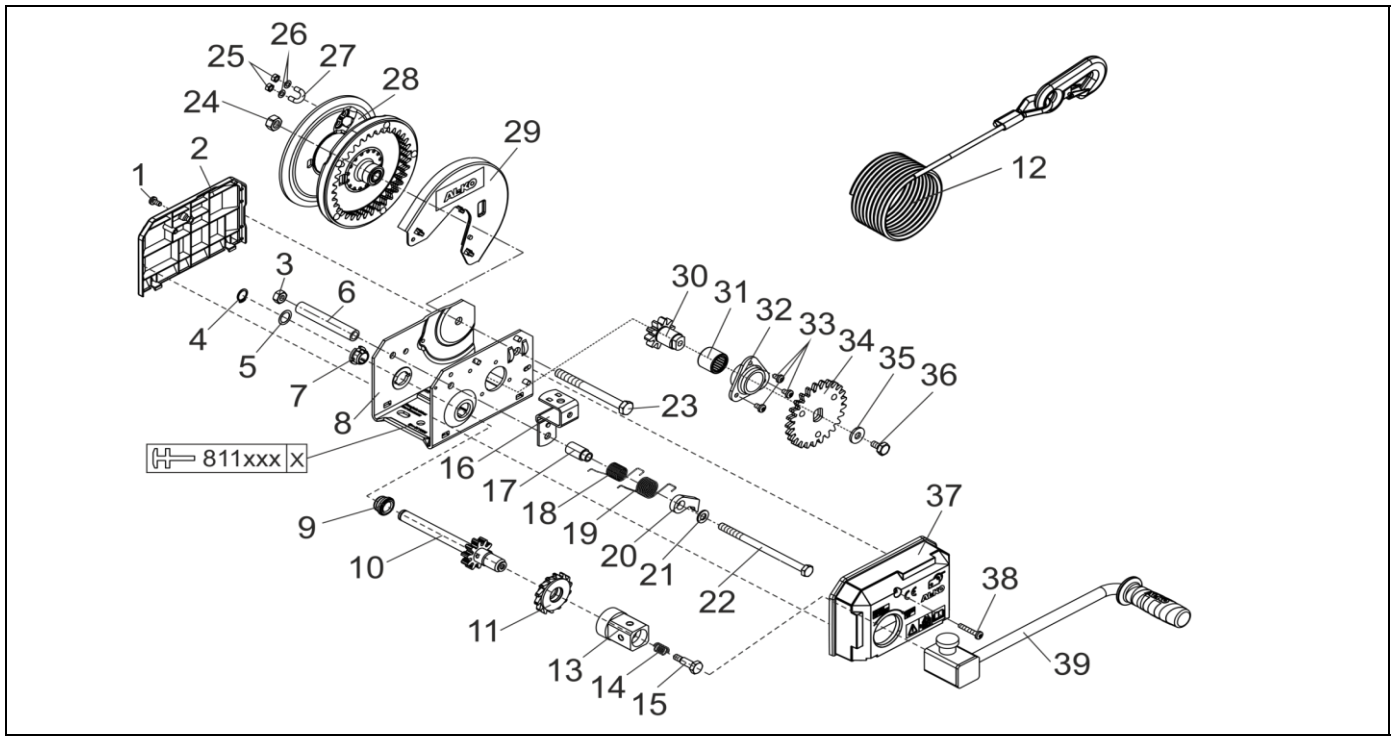

Pos.	Bezeichnung	Material-Nr.
1	SCHRAUBE MIT TORX-EINSATZ M6X12	694489
2	ABDECKUNG HINTEN	352898
3	SECHSKANTMUTTER DIN 985-M10-8	694490
4	SICHERUNGSRING DIN 471-16X1	706122
5	SCHEIBE 16.2X23X0.5	352920
6	DISTANZROHR	352897
7	LAGERBUCHSE TYP 901	352909
8	GEHÄUSE TYP 901	KEIN ERSATZTEIL
9	LAGERBUCHSE TYP 901	352887
10	ANTRIEBSWELLE	352883
11	SPERRRAD KOMPLETT (FETTFREIE MONTAGE)	352727
12	SEIL 900KG (20M)	1730141
	900KG (12.5M)	1730140
13	KURBELMUTTER WINDE	352890
14	DRUCKFEDER	352291
15	ANSATZSCHRAUBE	352889
16	HALTEBÜGEL	352886
17	DISTANZHÜLSE	352896
18	DREHFEDER	352709
19	DREHFEDER	352710

Pos.	Bezeichnung	Material-Nr.
20	SPERRKLINKE	352882
21	SCHEIBE DIN125-ST-A10.5	706127
22	SECHSKANTSCHRAUBE DIN 931-M10X160-8.8	706126
23	SECHSKANTSCHRAUBE M12X125	352919
24	SECHSKANTMUTTER DIN 985-M12-8	694491
25	SECHSKANTMUTTER DIN 934-M6-8	706123
26	SCHEIBE DIN125-ST-A6.4	706130
27	SEILKLEMME	352891
28	SEILTROMMEL TYP 901	352870
29	ABDECKUNG SEILTROMMEL	352922
30	VORGELEGERITZEL	352892
31	NADELHÜLSENLAGER DIN 618-25X32X26	700837
32	LAGERGEHÄUSE	352879
33	SCHRAUBE MIT TORX-EINSATZ M6X10	694492
34	ZAHNRAD	352893
35	SCHEIBE Ø10.5X25	352923
36	SECHSKANTSCHRAUBE DIN 933-M10X16	706125
37	ABDECKUNG SCHWARZ	352895
38	SCHRAUBE MIT TORX-EINSATZ M6X35	694488
39	KURBEL TYP 901A PLUS	352899

Erstellt	ETI-Nummer	geändert	Änderungs-Nr.	Änderungsgrund	Revisons-Nr.
28.07.14ÖJ	811697_de		FREIGABE		A