ACHSEN GEBREMST VIERKANT

(GUMMIFEDER-TANDEMAGGREGATE SWING)

mit Verbundauflageböcken, zul. Gesamtgewicht 3.000 kg, Radbremse S 2005-7 RASK

Bestell-Nr. gemäß Radanschluss CB 2/1505 | 5/ø112/R12	Referenz-Nr. gemäß Radanschluss CB 2/1505 | 5/ø112/R12	Bestell-Nr. gemäß Radanschluss CB 2/1505 | 5/ø112/60°	Referenz-Nr. gemäß Radanschluss CB 2/1505 | 5/ø112/60°	Abmessungen [mm]					Gewicht [kg]
				FL	SP	AM	L	G	
4021489	–	**4021494**	–	1570	1470	1000	1247	1608	122
4021490	–	**4021495**	–	1740	1670	1200	1447	1808	126
4021491	–	**4021496**	–	1940	1870	1400	1647	2008	130
4021492	–	**4021497**	–	2140	2070	1600	1847	2208	134
4021493	–	**4021498**	–	2340	2270	1800	2047	2408	138

Bremsseilzüge für Hinterachse incl. Tandemausgleich siehe Zubehör
Stoßdämpfer siehe Zubehör

DETAILS
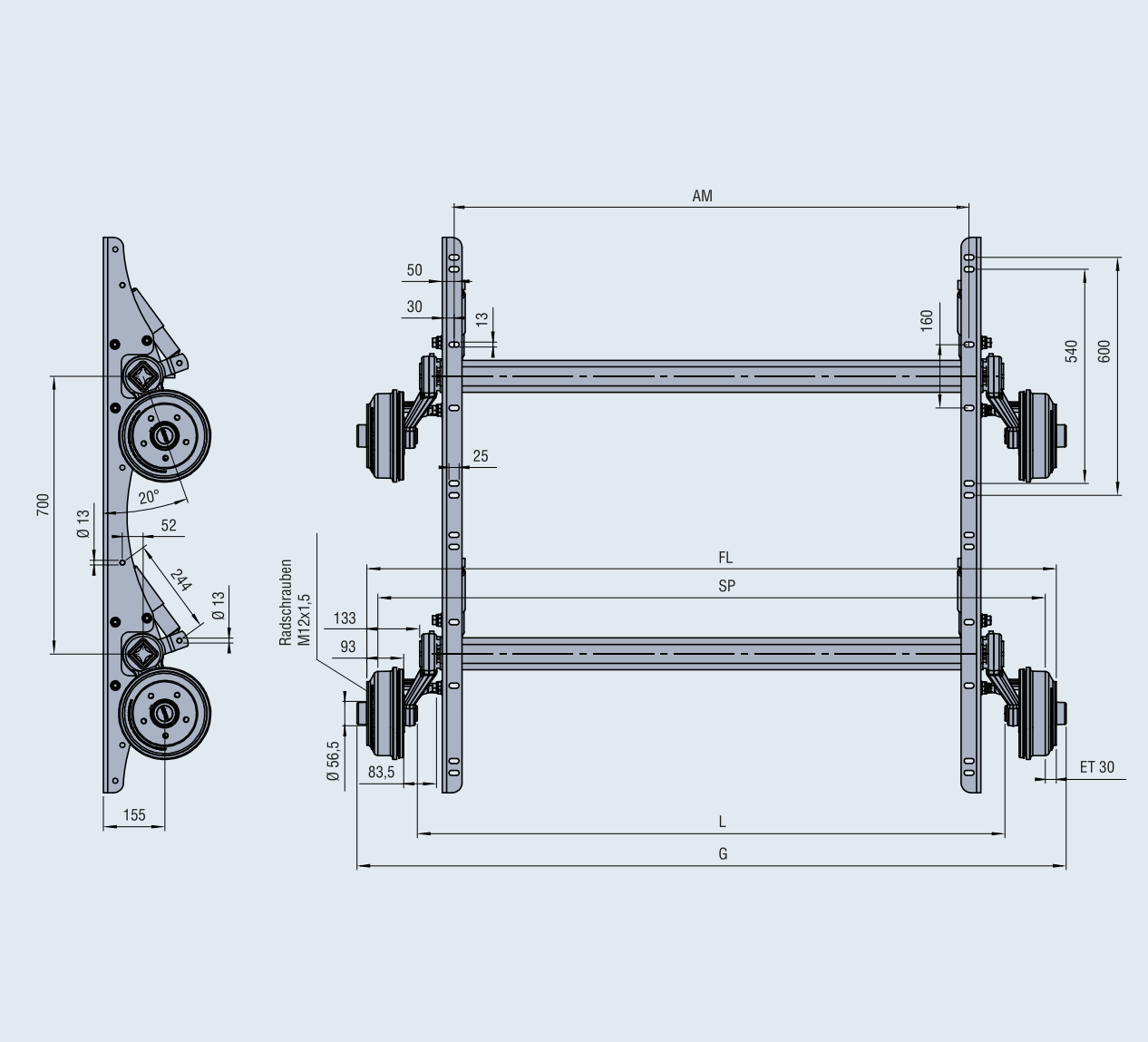
- Geschwindigkeit bis 140 km/h
- Deichselanschluss: Klemmschalen siehe Zubehör
- Sonder-Radanschlüsse: auf Anfrage
- Sonder-Achsauflagen und Deichselanschlüsse auf Anfrage
- Achskörper komplett feuerverzinkt: dauerhafter Oberflächenschutz
- Einzelradaufhängung: Optimaler Ausgleich von unebenen Fahrbahnen
- Wartungsfreie Federung: Geringere Wartungskosten
- Robuster Achsaufbau: geeignet für extreme Beanspruchung wie Gelände oder Baustellen
- Robuste, wartungsfreundliche Spreizhebelbremsen mit Rückfahrautomatik: Einfaches Nachstellen von außen an der Bremse, nachträgliches Einhängen der Bremsseilzüge ohne Demontage der Bremstrommel möglich
- Kompaktlager (Standard in der Automobilindustrie): Wartungsfrei, hohe Lebensdauer, vor Schmutz und Wasser geschützt, mit Spezialfett auf Lebensdauer geschmiert
- Incl. Radstoßdämpferhalter