ACHSEN GEBREMST MIT STAHLFEDERUNG

(DREHSTABFEDERACHSEN RONDO)

Achslast 3.500 kg, Radbremse 3081

Bestell-Nr. DS 3006 ø160/6/ø205	Referenz-Nr. DS 3006 ø160/6/ø205	Abmessungen [mm]				Gewicht [kg]
		SP	AM	L	G	
4021499	–	1520	1000	1090	1718	200,0
4021500	–	1620	1100	1190	1818	202,2
4021501	–	1720	1200	1290	1918	204,4
4021502	–	1820	1300	1390	2018	206,6
4021503	–	1920	1400	1490	2118	208,8
4021504	–	2020	1500	1590	2218	211,0
4021505	–	2120	1600	1690	2318	213,2
4021506	–	2220	1700	1790	2418	215,4
4021507	–	2320	1800	1890	2518	217,6

Montageteilegruppe Bremsgestänge Einachser siehe Zubehör
Stoßdämpfer siehe Zubehör

DETAILS
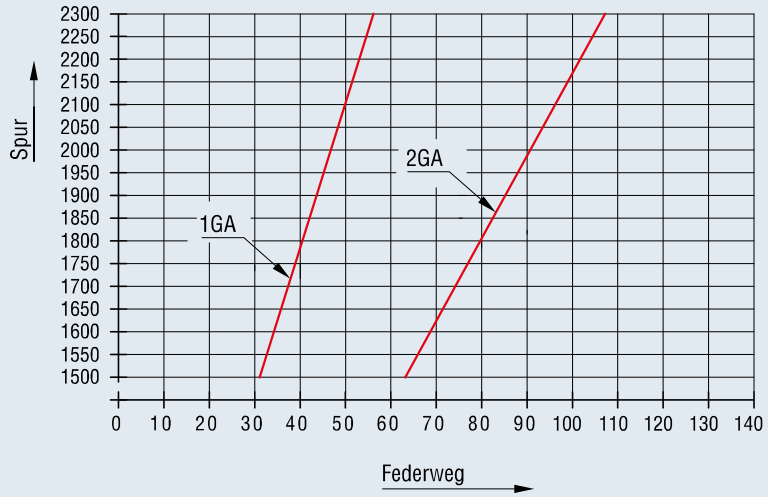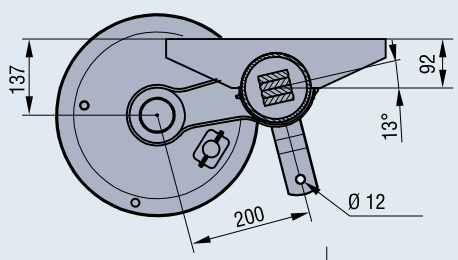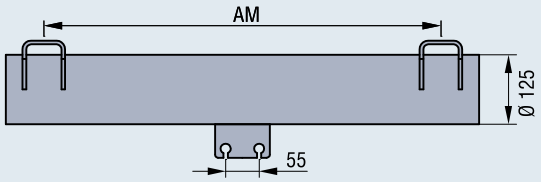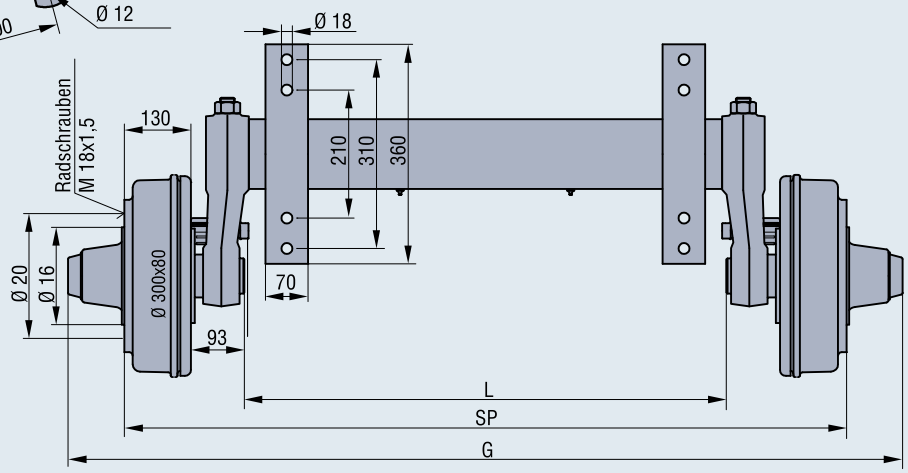
- Geschwindigkeit bis 140 km/h
- Deichselanschluss: Klemmschalen siehe Zubehör
- Sonder-Radanschlüsse: auf Anfrage
- Sonder-Achsauflagen und Deichselanschlüsse auf Anfrage
- Achskörper komplett feuerverzinkt: dauerhafter Oberflächenschutz
- Einzelradaufhängung: Optimaler Ausgleich von unebenen Fahrbahnen
- Wartungsfreie Federung: Geringere Wartungskosten
- Robuster Achsaufbau: geeignet für extreme Beanspruchung wie Gelände oder Baustellen
- Robuste, wartungsfreundliche Spreizhebelbremsen mit Rückfahrautomatik: Einfaches Nachstellen von außen an der Bremse, nachträgliches Einhängen der Bremsseilzüge ohne Demontage der Bremstrommel möglich
- Incl. Radstoßdämpferhalter
- Kegelrollenlager