ACHSEN GEBREMST VIERKANT

(GUMMIFEDERACHSEN SWING)

Achslast 2.100 kg, Radbremse S 3006-7 RASK

Bestell-Nr. CS 2106 ø160/6/ø205	Referenz-Nr. CS 2106 ø160/6/ø205	Abmessungen [mm]				Gewicht [kg]
		SP	AM	L	G	
4013994	46.37.373.100	1500	1000	1104	1668	101,0
4013995	46.37.373.101	1600	1100	1204	1768	103,0
4013996	46.37.373.102	1700	1200	1304	1868	105,0
4019787	46.37.373.103	1800	1300	1404	1968	107,0
4013997	46.37.373.104	1900	1400	1504	2068	109,0
4013998	46.37.373.105	2000	1500	1604	2168	111,0
4020116	46.37.373.106	2100	1600	1704	2268	113,0
4013999	46.37.373.107	2200	1700	1804	2368	115,0
4014000	46.37.373.108	2300	1800	1904	2468	117,0

Montageteilegruppe Bremsgestänge Einachser siehe Zubehör
Stoßdämpfer siehe Zubehör

DETAILS
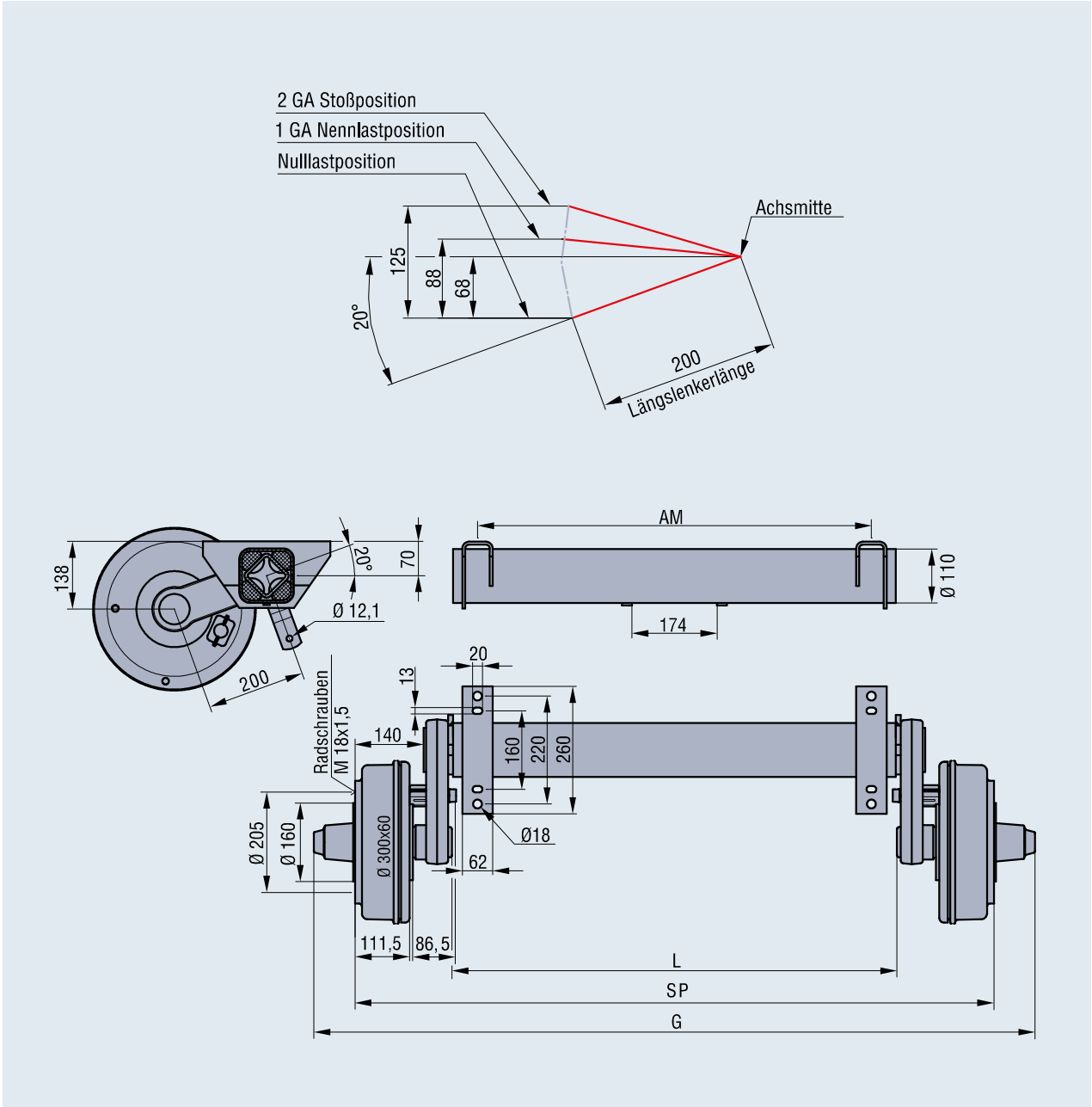
- Geschwindigkeit bis 140 km/h
- Deichselanschluss: Klemmschalen siehe Zubehör
- Radanschlüsse: 5x140 auf Anfrage
- Sonder-Achsauflagen und Deichselanschlüsse auf Anfrage
- Achskörper komplett feuerverzinkt: dauerhafter Oberflächenschutz
- Einzelradaufhängung: Optimaler Ausgleich von unebenen Fahrbahnen
- Wartungsfreie Federung: Geringere Wartungskosten
- Robuster Achsaufbau: geeignet für extreme Beanspruchung wie Gelände oder Baustellen
- Robuste, wartungsfreundliche Spreizhebelbremsen mit Rückfahrautomatik: Einfaches Nachstellen von außen an der Bremse, nachträgliches Einhängen der Bremsseilzüge ohne Demontage der Bremstrommel möglich
- Incl. Radstoßdämpferhalter
- Kegelrollenlager