AUFLAUFEINRICHTUNG V

1.500 bis 2.700 kg

SAP: AE KPL V OB 251S AK270 GASF

AE V 251S mit AK 270 und Soft-Dock

Bestell-Nr.	Typ	Gesamt-gewicht in kg	Stütz-last in kg	Ausführung Zugein-richtung	Umlenkhebel umsteckbar?	Kombinierbar mit AL-KO Radbremse	Kupplung montiert				
1 251 916	251 S	1.500 – 2.700	120	oben	ja	1637 / 2051	AK 270	14	–	40	2
1 251 917	251 S	1.500 – 2.700	120	oben	ja	2361	AK 270	14	–	40	20
1 251 918	251 S	1.500 – 2.700	120	oben	ja	3062 / 3081	AK 270	14	–	40	20

ECE-Prüfprotokoll-Nr.	ECE-Typgenehmigungs-Nr.
Auflaufeinrichtung: 361-0044-97	Zugeinrichtung: E1 55R-01 0227

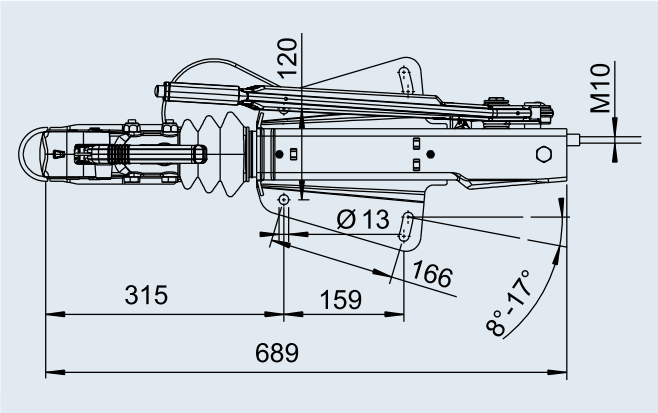

SAP: AE KPL V UN 251S AK270 GASF

AE V 251S mit AK 270 und Soft-Dock

Bestell-Nr.	Typ	Gesamt-gewicht in kg	Stütz-last in kg	Ausführung Zugein-richtung	Umlenkhebel umsteckbar?	Kombinierbar mit AL-KO Radbremse	Kupplung montiert				
1 251 919	251 S	1.500 – 2.700	120	unten	ja	1637 / 2051	AK 270	14	–	40	2
1 251 920	251 S	1.500 – 2.700	120	unten	ja	2361	AK 270	14	–	40	20
1 251 921	251 S	1.500 – 2.700	120	unten	ja	3062 / 3081	AK 270	14	–	40	20
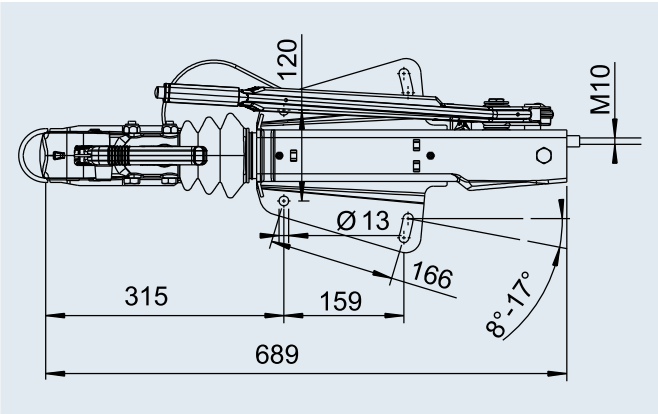
ECE-Prüfprotokoll-Nr.	ECE-Typgenehmigungs-Nr.
Auflaufeinrichtung: 361-0044-97	Zugeinrichtung: E1 55R-01 0227