AUFLAUFEINRICHTUNG V

mit erhöhtem Mittenflansch angeschweißt 1.500 bis 2.700 kg

SAP: AE KPL V ST OB 251S AK270 GASF

AE V 251S mit AK 270 und Soft-Dock, 1.500 – 2.700 kg

Bestell-Nr.	Typ	Gesamt-gewicht in kg	Stütz-last in kg	Ausführung Zugein-richtung	Umlenkhebel umsteckbar?	Kombinierbar mit AL-KO Radbremse	Kupplung montiert				
1 251 922	251S	1.500 – 2.700	100	oben	ja	1637 / 2051	AK 270	18	–	35	2
1 251 923	251S	1.500 – 2.700	100	unten	ja	1637 / 2051	AK 270	18	–	35	20
1 251 924	251S	1.500 – 2.700	100	oben	ja	2361	AK 270	18	–	35	20
1 251 925	251S	1.500 – 2.700	100	unten	ja	2361	AK 270	18	–	35	20
1 251 926	251S	1.500 – 2.700	100	oben	ja	3062 / 3081	AK 270	18	–	35	20
1 251 927	251S	1.500 – 2.700	100	unten	ja	3062 / 3081	AK 270	18	–	35	20
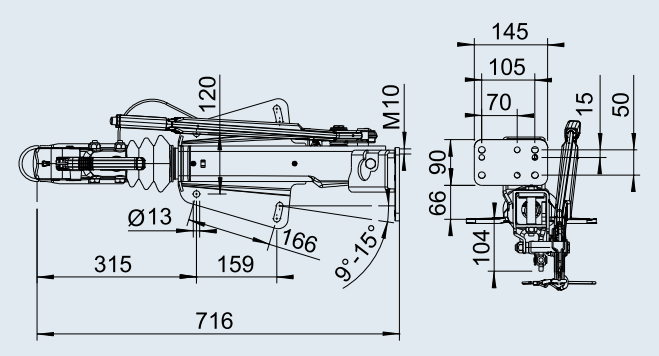
ECE-Prüfprotokoll-Nr.	ECE-Typgenehmigungs-Nr.
Auflaufeinrichtung: 361-0044-97	Zugeinrichtung: E1 55R-01 0227