AUFLAUFEINRICHTUNG V

1.550 bis 3.000 kg

SAP: AE KPL V ST OB 251G AK301 GASF

AE V 251G Stahl mit PROFI V AK 301

Bestell-Nr.	Typ	Gesamt-gewicht in kg	Stütz-last in kg	Ausführung Zugein-richtung	Umlenkhebel umsteckbar?	Kombinierbar mit AL-KO Radbremse	Kupplung montiert				
1 251 097	251G Stahl	1.550 – 3.000	120	oben	nein	1637 / 2051	AK 301	17	–	40	2
1 251 600	251G Stahl	1.550 – 3.000	120	oben	nein	2361	AK 301	17	–	40	20
1 251 601	251G Stahl	1.550 – 3.000	120	oben	nein	3062 / 3081	AK 301	17	–	40	20

ECE-Prüfprotokoll-Nr.
Auflaufeinrichtung: 361-0043-97

ECE-Typgenehmigungs-Nr.
Zugeinrichtung: E1 55R-01 0466

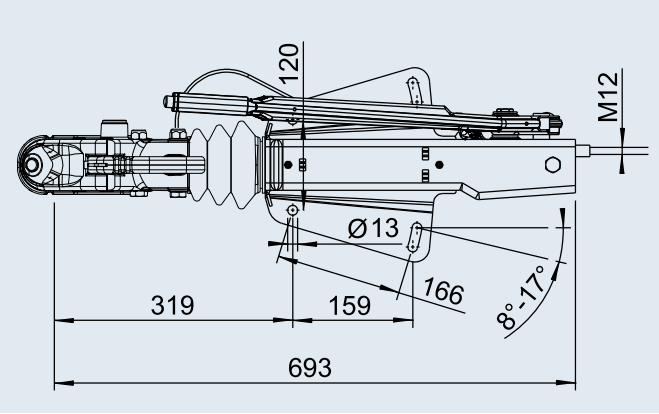

3