KOTFLÜGEL

einachsig, ohne Spritzschutz

EA 180

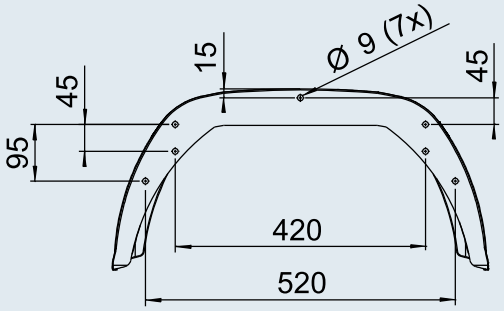

Möglicher Bereich für Aufkleber

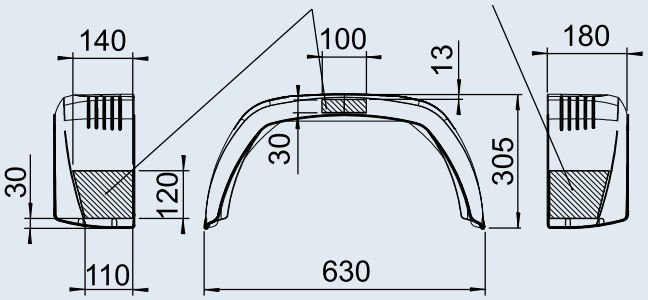

EA 200

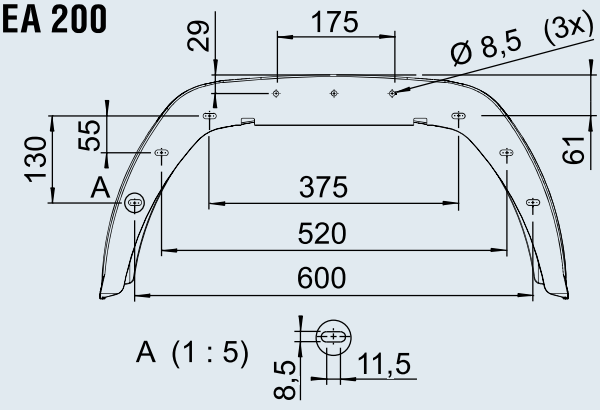

Möglicher Bereich für Aufkleber

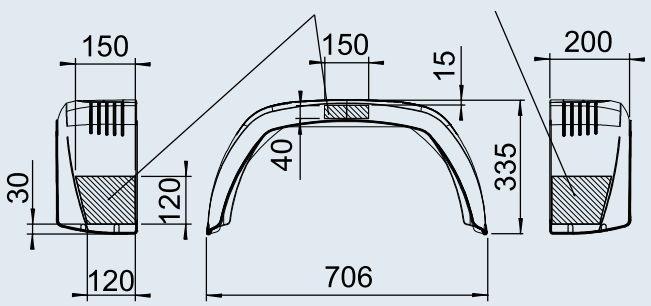

EA 220

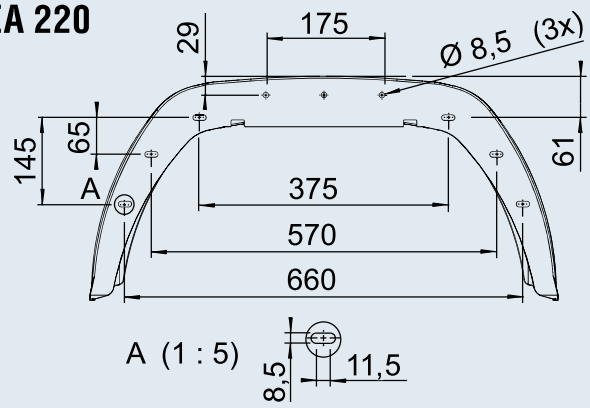

Möglicher Bereich für Aufkleber

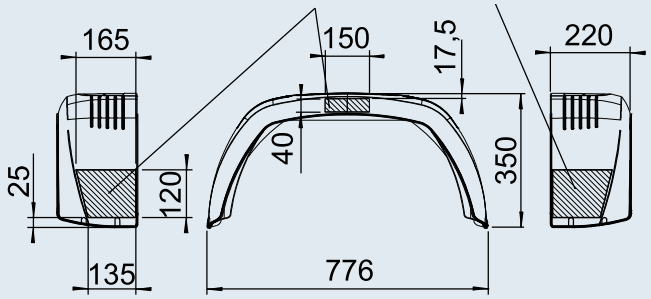

EA 240

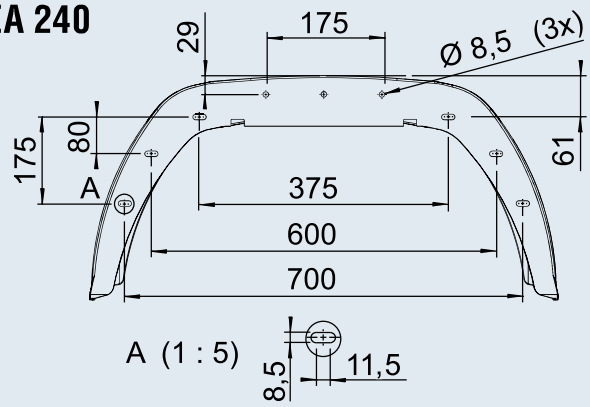

Möglicher Bereich für Aufkleber

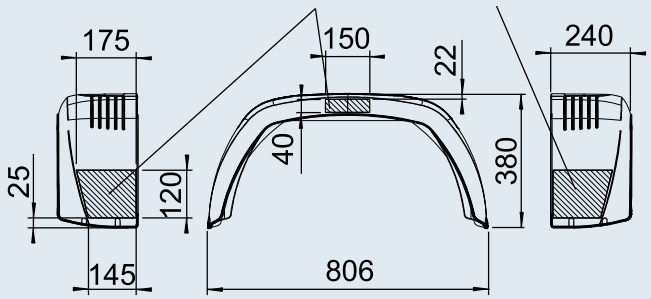

EA 260

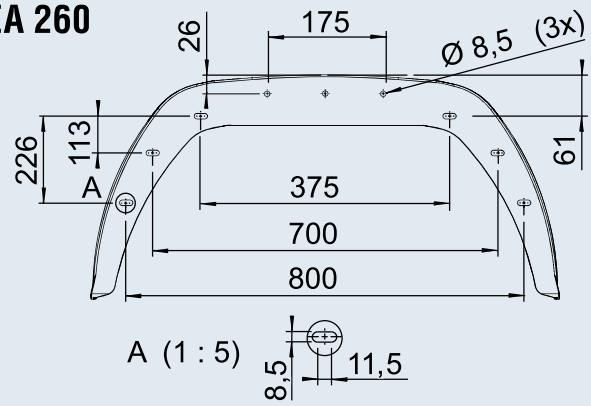

Möglicher Bereich für Aufkleber

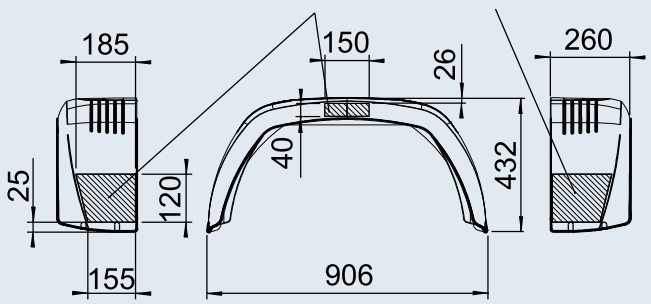

11

Kotflügel PLUS, einachsig, ohne Spritzschutz

Typ	Bestell-Nr.	SAP	Verfahren	RAL Farbe	max. zul. Reifenradius				
EA 180	1 258 797	KOTFLÜGEL BKS EA180 MM SCHWARZ GL	gespritzt	ähnlich schwarz RAL 9017	260 mm	0,41	–	100	2
EA 200	1 259 576	KOTFLÜGEL BKS EA200/706 MM SCHWARZ	gespritzt	ähnlich schwarz RAL 9017	285 mm	0,85	–	60	2
EA 220	1 259 577	KOTFLÜGEL BKS EA220/776 MM SCHWARZ	gespritzt	ähnlich schwarz RAL 9017	300 mm	0,98		40	2
EA 240	1 259 578	KOTFLÜGEL BKS EA240/806 MM SCHWARZ	gespritzt	ähnlich schwarz RAL 9017	325 mm	1,13	–	30	2
EA 260	1 259 163	KOTFLÜGEL BKS EA260/900 MM SCHWARZ	gespritzt	ähnlich schwarz RAL 9017	370 mm	1,28	–	30	2