RADBREMSE S3006-7 RASK / S3006-7 SK mit KEGELROLLENLAGER (XX.XXX.373.XXX)

ETI- Nr. 827040 (Bitte bei Bestellung angeben) (XX.XXX.374.XXX)

AL-KO Ersatzteile

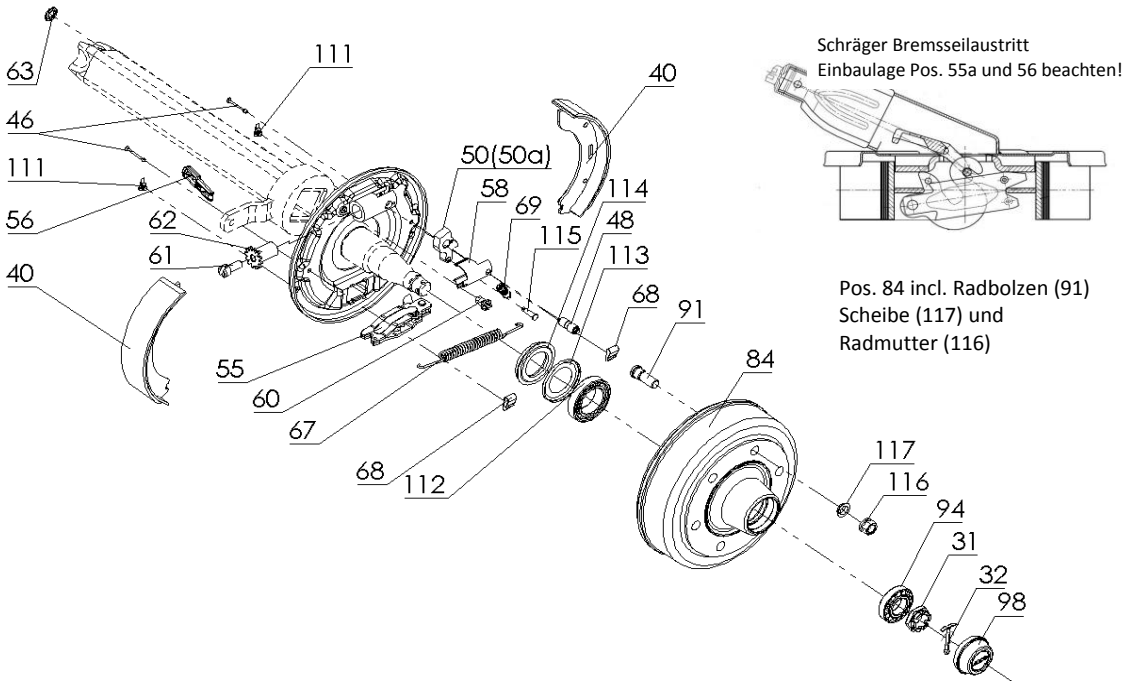

Pos.	Bezeichnung		Material-Nr.
31	SICHERUNGSMUTTER	für CS 2106 u. CS 2306	706941 (02.5207.25.04)
		für DS 2506	706942 (02.5207.28.04)
		für DS 3006 bis 3206	706943 (02.5207.32.04)
		für DS 3606bis DS 4506	4016288 (03.262.15.06.0)
32	SPLINT 5x40 VZ	für CS 2106 u. CS 2306	700196 (02.6201.54.01)
	SPLINT 5x45 VZ	für DS 2506	706330 (02.6201.55.01)
	SPLINT 6,3x50 VZ	für DS 3006 bis DS 3206	706330 (02.6201.55.01)
	HAKENSPRENGRING	für DS 3606 bis DS 4506	4017485 (05.188.03.12.0)
40	BREMSBACKEN TEILEKIT INC. POS. 46, 67, 68, 69		4018194 (09.801.03.81.0)
46	SPANNSTIFT		4015118 (03.001.08.15.0)
48	BOLZEN		4015429 (03.084.73.51.0)
50	FORMTEIL (RASK)		4003035 (03.001.14.53.0)
50a	FORMTEIL (SK)	LINKS/RECHTS	4015125 (03.001.14.76.0)
54	SCHLAUCHFÜHRUNG		4011492 (05.803.01.22.0)
55	SPREIZSCHLOSS GRADER SEILAUSTRITT		4018037 (05.359.04.03.1)
55a	SPREIZSCHLOSS SCHRÄGER SEILAUSTRITT		4018038 (05.359.04.05.0)
56	ZUGBÜGEL		4017081 (03.396.63.01.0)
58	SICHERUNGSLAMMER		4017027 (03.350.20.11.0)
60	NACHSTELLBOLZEN		4016494 (03.276.13.02.0)
61	SCHRAUBE		4017013 (03.341.02.33.0)
62	NACHSTELLMUTTER		4016292 (03.263.92.01.0)
63	SICHERUNGSSCHEIBE		4014855 (02.3301.37.02)
67	ZUGFEDER		4017099 (03.397.34.18.0)
68	SPANNFEDER		4017029 (03.352.00.04.0)
69	ZUGFEDER		4017091 (03.397.22.09.0)
111	STOPFEN		4018346 (02.3704.65.00)

Pos.	Bezeichnung		Material-Nr.
84	TROMMELNABE	für CS 2106 u. CS 2306	4008785 (09.434.80.07.0)
		für DS 2506 bis DS 3206	4008782 (09.434.15.07.0)
		für DS 3606 bis DS 4506	4011410 (05.434.88.06.0)
91	RADBOLZEN	für CS 2106 u. CS 2306, für DS 2506 bis DS 3206	4016808 (03.296.01.01.0)
		für DS 3606 bis DS 4506	4016813 (03.296.01.22.1)
94	KEGELROLLENLAGER 32008X DIN720	für CS 2106 u. CS 2306	4014975 (02.6404.40.00)
	KEGELROLLENLAGER 30207 DIN720	für DS 2506 bis DS 3206	4014969 (02.6401.35.00)
	KEGELROLLENLAGER 32212 6T H. DIN720	für DS 3606 bis DS 4506	4014980 (02.6405.60.00)
98	KAPPE D=53	für CS 2106 u. CS 2306	4016154 (03.211.02.02.0)
	KAPPE D=73	für DS 2506 bis DS 3206	4016163 (03.211.05.03.0)
	KAPSEL M84X2_1,7	für DS 3606 bis DS 4506	4016170 (03.212.22.04.0)
112	KEGELROLLENLAGER 32028X DIN720	für CS 2106 u. CS 2306	4014972 02.6404.28.00)
	KEGELROLLENLAGER 30210 DIN720	für S 2506	4014971 (02.6401.50.00)
	KEGELROLLENLAGER 32011X DIN720	für DS 3006 bis DS 3206	4014976 (02.6404.55.00)
	KEGELROLLENLAGER 33208 6T V. DIN720	für DS 3606 bis DS 4506	4014984 (02.6407.40.00)
113	DICHTRING 56 69X11	für CS 2106 u. CS 2306	4015551 (03.120.43.03.0)
	RING NILOS 30210 AV	für DS 2506	706966 (02.5657.60.60)
	RING NILOS 32011 XAV	für DS 3006 bis DS 3206	706966 (02.5657.60.60)
	RWDR 100X120127 3760 NBR70	für DS 3606 bis DS 4506	707001 (02.5664.51.00)
114	STOSSRING	für CS 2106 u. CS 2306	4016893 (03.310.13.10.0)
		für DS 2506	4017034 (03.370.15.07.0)
		für DS 3006 bis DS 3206	4017033 (03.370.15.06.0)
		für DS 3606 bis DS 4506	4017032 (03.370.06.53.0)
115	BOLZEN		4015425 (03.084.32.30.0)
116	MUTTER 74361-B18-10 ZN12A (M18X1,5)		706945 (02.5213.12.10)
117	SCHEIBE- 74361-C -18,5 ROH		706965 (02.5615.18.90)

BREMSSEILZÜGE SIEHE ETI-KARTE 827058

ERSATZTEILE FUR DREHSTABFEDERACHSE (Z.B: BUCHSEN) SIEHE ETI-KARTE 827057

Erstellt	ETI-Nummer	geändert	Änderungs-Nr.	Änderungsgrund	Revisons-Nr.
05.02.18 J.B.	827040_de				