ACHSEN GEBREMST VIERKANT

(GUMMIFEDERACHSEN SWING)

Achslast 1.800 kg, Radbremse S 2504-7 RASK

Schwere Ausführung - VKT95

ERSTE ACHSE incl. Bremsseilzüge lose		ZWEITE ACHSE FÜR TANDEM incl. Widerlager geschweißt (ohne Bremsseilzüge)*							
Bestell-Nr. Achse incl. Bremsseilzüge lose CB 1805 | 5/ø112/R12	Referenz-Nr. Achse incl. Bremsseilzüge lose CB 1805 | 5/ø112/R12	Bestell-Nr. zweite Achse für Tandem incl. Widerlager geschweißt (ohne Bremsseilzüge)* CB 1805 | 5/ø112/R12	Referenz-Nr. zweite Achse für Tandem incl. Widerlager geschweißt (ohne Bremsseilzüge)* CB 1805 | 5/ø112/R12	Abmessungen [mm] FL	SP	AM	L	G	Gewicht [kg]
4013764	46.32.368.400	**4013784**	46.32.368.420	1535	1465	1000	1200	1620	78,0
4013766	46.32.368.402	**4013785**	46.32.368.422	1635	1565	1100	1300	1720	79,0
4013768	46.32.368.404	**4013786**	46.32.368.424	1735	1665	1200	1400	1820	80,0
4013770	46.32.368.406	**4013788**	46.32.368.426	1835	1765	1300	1500	1920	81,0
4013772	46.32.368.408	**4013790**	46.32.368.428	1935	1865	1400	1600	2020	82,0
4013774	46.32.368.410	**4013792**	46.32.368.430	2035	1965	1500	1700	2120	83,0
4013776	46.32.368.412	**4013794**	46.32.368.432	2135	2065	1600	1800	2220	84,0
4013778	46.32.368.414	**4013796**	46.32.368.434	2235	2165	1700	1900	2320	85,0
4013780	46.32.368.416	**4013798**	46.32.368.436	2335	2265	1800	2000	2420	86,0

*Bremsseilzüge für Tandembetrieb abhängig von Achsabstand und Flanschmaß der Achse. Bremsseilzüge incl. Tandemausgleich siehe Zubehör
Montageteilegruppe Bremsgestänge Einachser siehe Zubehör
Stoßdämpfer siehe Zubehör

DETAILS
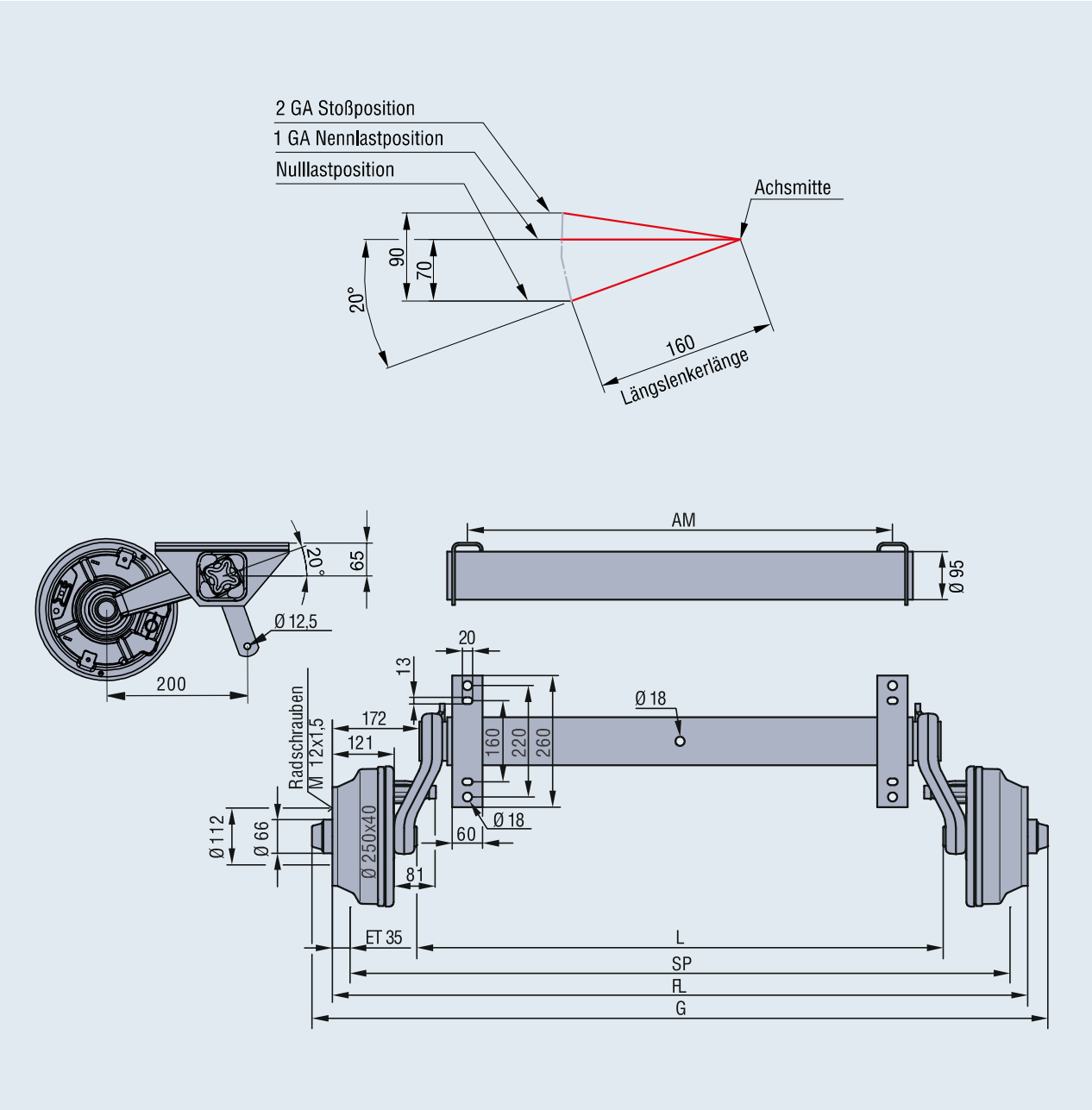
- Geschwindigkeit bis 140 km/h
- Deichselanschluss: Klemmschalen siehe Zubehör
- Radanschlüsse: 5x140 auf Anfrage
- Sonder-Achsauflagen und Deichselanschlüsse auf Anfrage
- Achskörper komplett feuerverzinkt: dauerhafter Oberflächenschutz
- Einzelradaufhängung: Optimaler Ausgleich von unebenen Fahrbahnen
- Wartungsfreie Federung: Geringere Wartungskosten
- Robuster Achsaufbau: geeignet für extreme Beanspruchung wie Gelände oder Baustellen
- Robuste, wartungsfreundliche Spreizhebelbremsen mit Rückfahrautomatik: Einfaches Nachstellen von außen an der Bremse, nachträgliches Einhängen der Bremsseilzüge ohne Demontage der Bremstrommel möglich
- Incl. Radstoßdämpferhalter
- Kegelrollenlager