AUFLAUFEINRICHTUNG VIERKANT

ohne Deichselprofil 950 bis 1.600 kg

SAP: AE KPL VKT 70 161S AK161 GASF

AE VKT 161 S – VKT 70 mit AK 161 und Soft-Dock

Bestell-Nr.	Typ	Gesamt-gewicht in kg	Stütz-last in kg	Maß B ⌀ mm	Umlenkhebel umsteckbar?	Kombinierbar mit AL-KO Radbremse	Kupplung montiert				
1 251 904	161 S	950 – 1.600	100	70	nein	1636G/1637/2051	AK 161	15	–	40	2
1 251 905	161 S	950 – 1.600	100	70	nein	2361	AK 161	15	–	40	2

ECE-Prüfprotokoll-Nr.	ECE-Typgenehmigungs-Nr.
Auflaufeinrichtung: 361-0047-97	Zugeinrichtung: E1 55R-01 0267

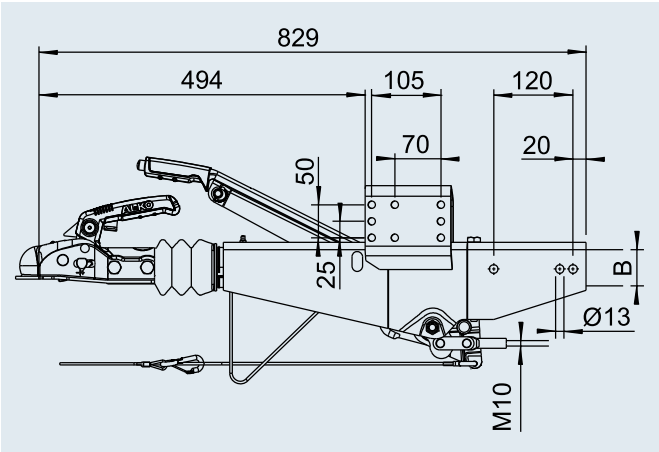

SAP: AE KPL VKT 100 161S AK161 GASF

AE VKT 161S – VKT 100 mit AK 161 und Soft-Dock

Bestell-Nr.	Typ	Gesamt-gewicht in kg	Stütz-last in kg	Maß B ⌀ mm	Umlenkhebel umsteckbar?	Kombinierbar mit AL-KO Radbremse	Kupplung montiert				
1 251 906	161 S	950 – 1.600	100	100	ja	1637 / 2051	AK 161	16	–	40	2
1 251 907	161 S	950 – 1.600	100	100	ja	2361	AK 161	16	–	40	2
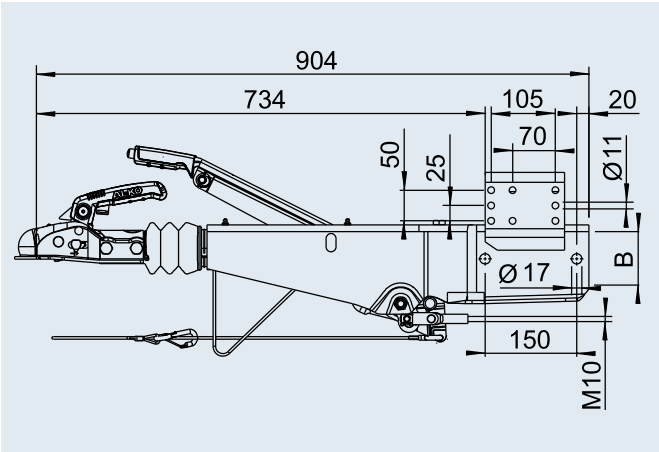
ECE-Prüfprotokoll-Nr.	ECE-Typgenehmigungs-Nr.
Auflaufeinrichtung: 361-0047-97	Zugeinrichtung: E1 55R-01 0267