AUFLAUFEINRICHTUNG VIERKANT

ohne Deichselprofil 1.500 bis 2.600 kg

SAP: AE KPL VKT 100 251S AK270 GASF

AE VKT 251S mit AK 270 und Soft-Dock

Bestell-Nr.	Typ	Gesamt-gewicht in kg	Stütz-last in kg	Maß B ⌀ mm	Umlenkhebel umsteckbar?	Kombinierbar mit AL-KO Radbremse	Kupplung montiert				
1 251 908	251 S	1.500 – 2.600	100	100	ja	1637 / 2051	AK 270	20	–	25	2
1 251 909	251 S	1.500 – 2.600	100	100	ja	2361	AK 270	20	–	25	20

ECE-Prüfprotokoll-Nr.	ECE-Typgenehmigungs-Nr.
Auflaufeinrichtung: 361-0044-97	Zugeinrichtung: E1 55R-01 0268

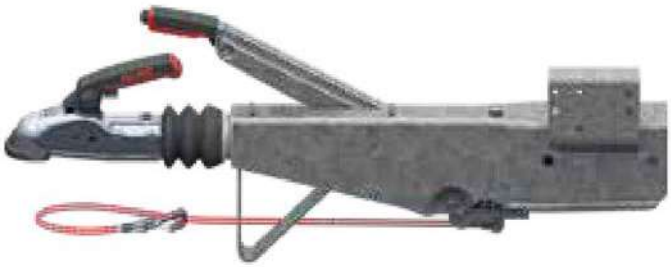

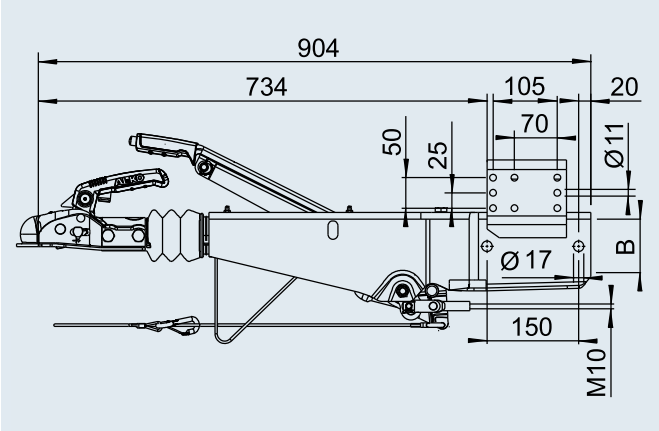

SAP: AE KPL VKT 100 251S DINÖSE GASF

AE VKT 251S mit DIN-Öse

Bestell-Nr.	Typ	Gesamt-gewicht in kg	Stütz-last in kg	Maß B ⌀ mm	Umlenkhebel umsteckbar?	Kombinierbar mit AL-KO Radbremse	Kupplung montiert				
240 010	251 S	1.500 – 2.600	100	100	ja	1637 / 2051	DIN-Öse	21	–	25	20
242 960	251 S	1.500 – 2.600	100	100	ja	2361	DIN-Öse	21	–	25	20
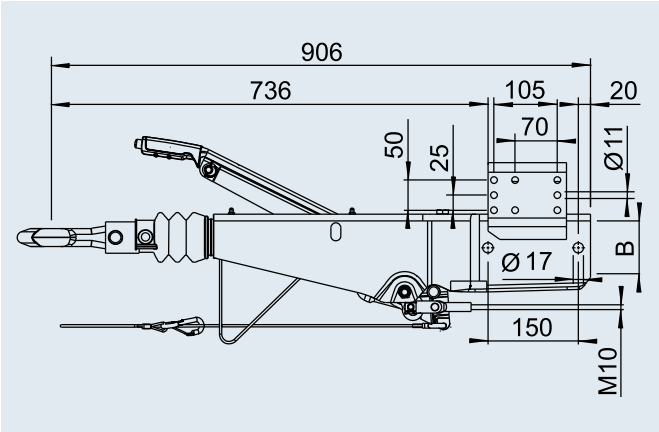
ECE-Prüfprotokoll-Nr.	ECE-Typgenehmigungs-Nr.
Auflaufeinrichtung: 361-0044-97	Zugeinrichtung: E1 55R-01 0268