FRENO A REPULSIONE QUADRO

con timone girevole lateralmente 2.500 - 3.500 kg

TECNICA

Tipo 2,8 VB/1-C - K35-S

Portata complessiva 2.500 - 3.500 kg
Carico d'appoggio cons. 150 kg
Leva di rinvio reversibile:
☐ Sì ☒ No

N. verbale di approvazione ECE:
Freno a repulsione: 361-0045-97

N. approvazione ECE:
Carcassa repulsore: E1 55R-01 0378
Timone: E1 55R-01 2415

Lunghezza timone sciolto max. per portata complessiva 3500 kg:
2.000 mm

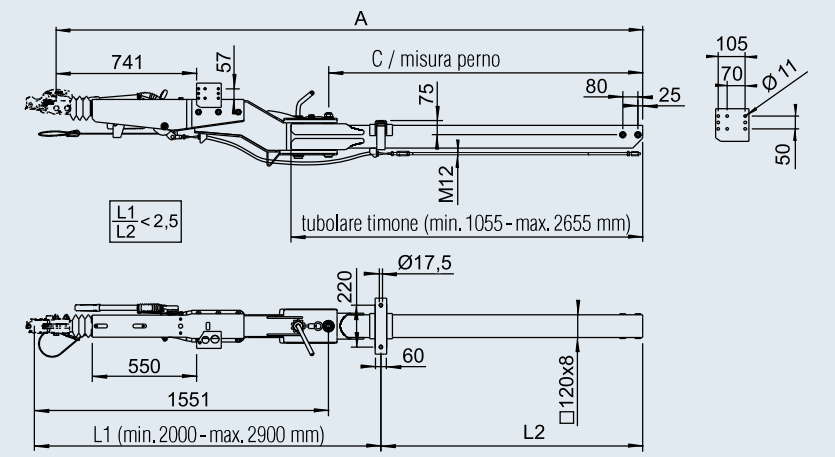

Per ganci adatti e occhioni vedi Indice

SAP: AE VKT 2,8VB M SCHWENKDEICH K35-S

senza parte del giunto per freni ruota 2051 (90/30) Cod. art.	freni ruota 2361 (90/32) Cod. art.	freni ruota 3062/3081 (90/35.5) Cod. art.	Misura C in mm	Misura A in mm				
200 573 22	200 573 01	200 573 43	857	2.410	118	–	20	10
200 573 23	200 573 02	200 573 44	937	2.490	120	–	20	10
200 573 24	200 573 03	200 573 45	1.017	2.570	122	–	20	10
200 573 25	200 573 04	200 573 46	1.097	2.650	125	–	20	10
200 573 26	200 573 05	200 573 47	1.177	2.730	127	–	20	10
200 573 27	200 573 06	200 573 48	1.257	2.810	129	–	20	10
200 573 28	200 573 07	200 573 49	1.337	2.890	131	–	20	10
200 573 29	200 573 08	200 573 50	1.417	2.970	133	–	20	10
200 573 30	200 573 09	200 573 51	1.497	3.050	136	–	20	10
200 573 31	200 573 10	200 573 52	1.577	3.130	138	–	20	10
200 573 32	200 573 11	200 573 53	1.657	3.210	140	–	20	10
200 573 33	200 573 12	200 573 54	1.737	3.290	142	–	20	10
200 573 34	200 573 13	200 573 55	1.817	3.370	144	–	20	10
200 573 35	200 573 14	200 573 56	1.897	3.450	147	–	20	10
200 573 36	200 573 15	200 573 57	1.977	3.530	149	–	20	10
200 573 37	200 573 16	200 573 58	2.057	3.610	151	–	20	10
200 573 38	200 573 17	200 573 59	2.137	3.690	153	–	20	10
200 573 39	200 573 18	200 573 60	2.217	3.770	155	–	20	10
200 573 40	200 573 19	200 573 61	2.297	3.850	158	–	20	10
200 573 41	200 573 20	200 573 62	2.377	3.930	160	–	20	10
200 573 42	200 573 21	200 573 63	2.457	4.010	162	–	20	10