AUFLAUFEINRICHTUNG VIERKANT

mit Deichselprofil abnehmbar

IHR PLUS

Verkaufsfahrzeuge werden nach beanspruchtem Raum abgerechnet. Durch das Abnehmen der Auflaufeinrichtung kann die Anhängerlänge bis zu 1,20 m verkleinert werden.
Sie sparen Verkaufsraum und Standgebühren.

BEDIENUNG

Schritt 1
Fahrzeug über die vier Eckstützen in eine sichere Standposition bringen und Stützrad hochdrehen.

Schritt 2 (2 Personen erforderlich)
Sicherungsstecker entfernen und Knebel lösen. Die Lagerschraube kann nun durch eine Person herausgeschlagen werden, während die zweite Person die Auflaufeinrichtung gegen Herunterfallen sichert.

Schritt 3
Die Auflaufeinrichtung kann nun seitlich unter das Fahrzeug geschwenkt werden.

AUFLAUFEINRICHTUNG VIERKANT

mit Deichselprofil abnehmbar 950 bis 1.600 kg

TECHNIK
Typ 161 S - ZE 252R
GA 950 bis 1.600 kg
zul. Stützlast 100 kg
Umlenkhebel umsteckbar:
☒ Ja ☐ Nein

ECE-Prüfprotokoll-Nr.:
Auflaufeinrichtung 161S: 361-0047-97
ECE-Typgenehmigungs-Nr.:
Zugeinrichtung 161K: E1 55R-01 0267
Zugeinrichtung 252R: E1 55R-01 0536

max. freie Deichsellänge bei GA 1.600 kg: 1.640 mm

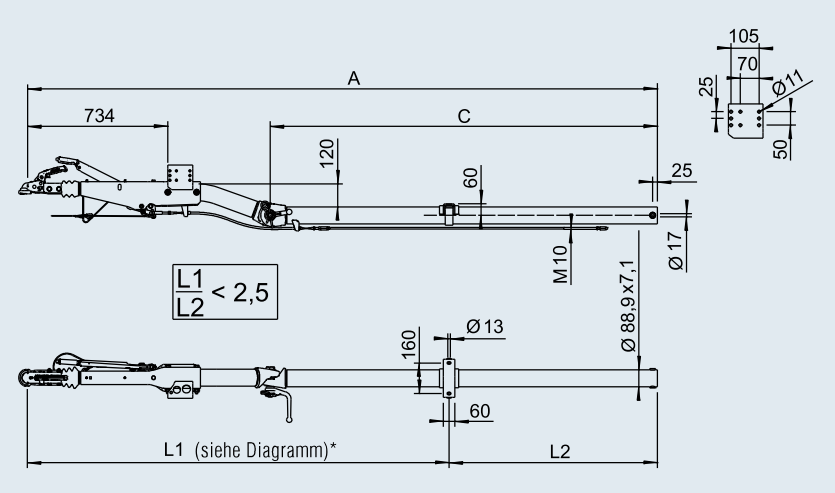

*Diagramm siehe Inhaltsverzeichnis

SAP: AE KPL 161S VKT M ZUGEINRICHTUNG 252R

mit Kugelkupplung AK 161 für Radbremse 1637 / 2051 (90/27)						
	Maß					
Bestell-Nr.	C in mm	A in mm				
200 634 01	820	2.155	71	–	20	20
200 634 02	980	2.315	75	–	20	20
200 634 03	1.140	2.475	79	–	20	20
200 634 04	1.300	2.635	83	–	20	20
200 634 05	1.460	2.795	87	–	20	20
200 634 06	1.620	2.955	91	–	20	20
200 634 07	1.780	3.115	95	–	20	20
200 634 08	1.940	3.275	99	–	20	20
200 634 09	2.100	3.435	103	–	20	20
200 634 10	2.260	3.595	107	–	20	20
200 634 11	2.420	3.755	111	–	20	20

mit Kugelkupplung AK 161 für Radbremse 2361 (90/30)						
	Maß					
Bestell-Nr.	C in mm	A in mm				
200 635 01	820	2.155	71	–	20	20
200 635 02	980	2.315	75	–	20	20
200 635 03	1.140	2.475	79	–	20	20
200 635 04	1.300	2.635	83	–	20	20
200 635 05	1.460	2.795	87	–	20	20
200 635 06	1.620	2.955	91	–	20	20
200 635 07	1.780	3.115	95	–	20	20
200 635 08	1.940	3.275	99	–	20	20
200 635 09	2.100	3.435	103	–	20	20
200 635 10	2.260	3.595	107	–	20	20
200 635 11	2.420	3.755	111	–	20	20