RADBREMSE S2504-7 RASK / S2504-7 SK MIT NABENLAGERUNG UND KEGELROLLENLAGER

ETI- Nr. 827039 (Bitte bei Bestellung angeben)

AL-KO Ersatzteile

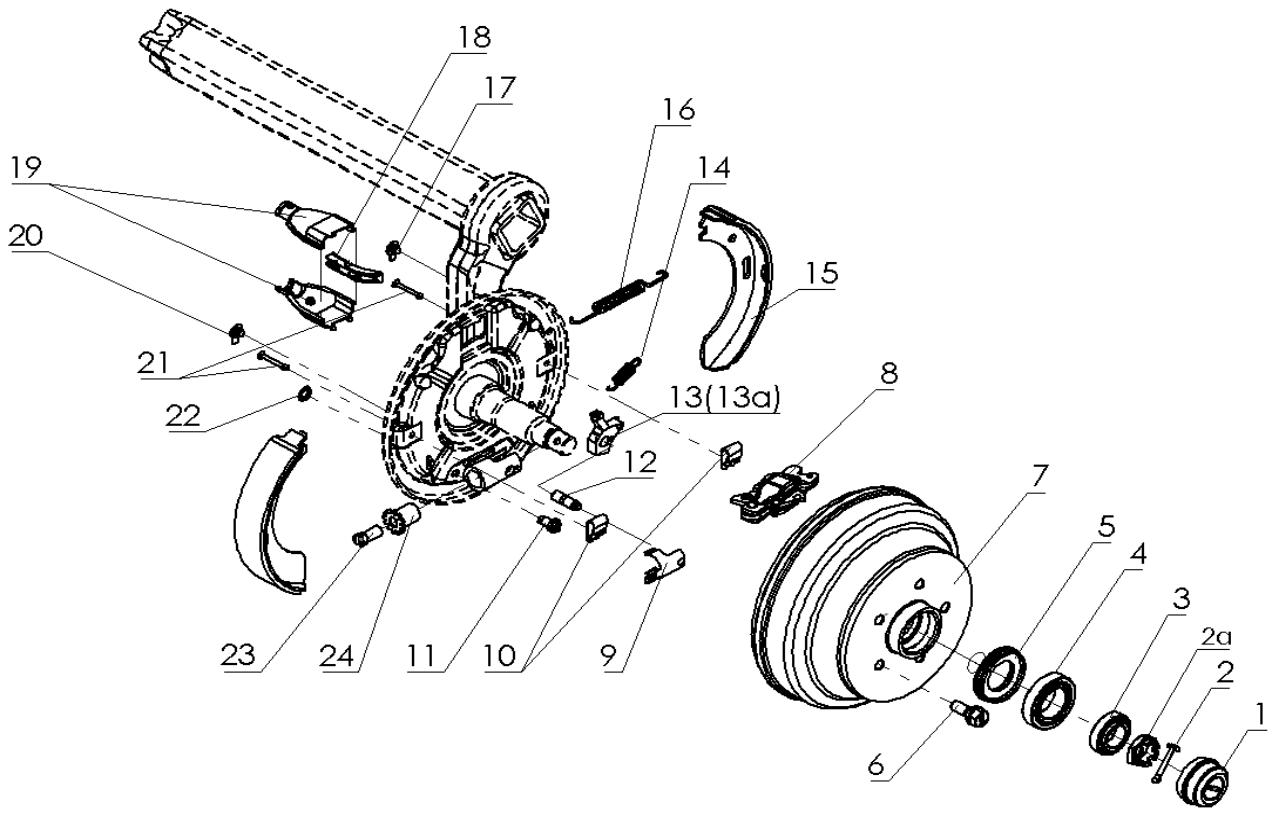

Pos.	Bezeichnung	Material-Nr.
1	KAPPE D=53	4016154 (03.211.02.02.0)
2	SPLINT 5X36	1553559 (02.6201.53.01)
2a	KRONENMUTTER 24X1,5 ZN8DISP 937-17H	706941 (02.5207.25.04)
3	KEGELROLLENLAGER 32028X DIN720	4014972 02.6404.28.00
4	KEGELROLLENLAGER 32008X DIN720	4014975 (02.6404.40.00)
5	DICHTRING	4018519 (02.5681.93.00)
6	Radschraube	4018379 (02.5043.10.00)
7	Bremstrommel	4016483 (03.274.13.04.0)
8	Spreizschloss gerader Seilaustritt	4018031 05.359.01.02.0
9	Sicherungsklammer	4017028 03.350.20.12.0
10	Spannfeder	4017029 03.352.00.04.0
11	Nachstellbolzen	4016493 03.276.11.05.0
12	Bolzen	4015428 03.084.52.39.0
13	Formteil (SK) links / rechts	4015126 03.001.14.79.0

Pos.	Bezeichnung	Material-Nr.
13a	Formteil (RASK) links	4003037 03.001.14.81.0
	rechts	4003036 03.001.14.80.0
14	Zugfeder	4017083 03.397.10.03.0
15	Bremsbacken Teilekit inc. Pos. 46, 67, 68, 69	4018192 09.801.03.79.0
16	Zugfeder	4017090 03.397.21.16.0
17	Stopfen	4018348 (02.3704.75.00)
18	Zugbügel	4017078 03.396.12.02.0
19	Schlauchführung	4016999 03.338.05.04.0
20	Stopfen	4018348 02.3704.75.00
21	Spannstift	4015117 03.001.08.14.0
22	Sicherungsscheibe	4018316 02.3301.09.02
23	Schraube	4017012 03.341.01.12.0
24	Nachstellmutter	4016291 03.263.91.01.0
25		

SELBSTSICHERNDE MUTTER UND SCHRAUBEN MIT EINER CHEMISCHEN SELBSTSICHERUNG DÜRFEN AUS SICHERHEITSGRÜNDEN NUR EINMAL VERWENDET WERDEN. NACH DEM LÖSEN IMMER DURCH EIN NEUTEIL ERSETZEN.

Erstellt	ETI-Nummer	geändert	Änderungs-Nr.	Änderungsgrund	Revisons-Nr.
22.01.18 J.B.	827039_de				