# RADBREMSE S2005-7 RASK / S2005-7 SK MIT NABENLAGERUNG

ETI- Nr. 827030 (Bitte bei Bestellung angeben)

AL-KO Ersatzteile

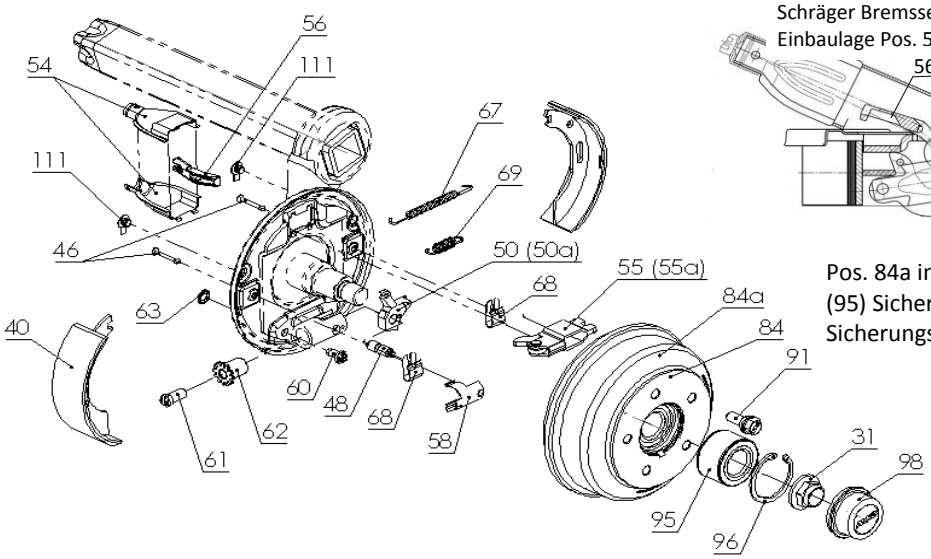


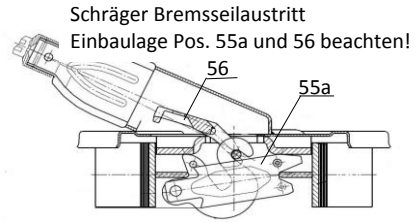


Pos. 84a incl. Kompaktlager (95) Sicherungsring (96) und Sicherungsmutter (31)

| Pos. | Bezeichnung | Material-Nr. |
|---|---|---|
| 31 | Sicherungsmutter | 4018436<br>02.5273.36.00 |
| 40 | Bremsbacken Teilekit inc. Pos. 46, 67, 68, 69 | 4018192<br>09.801.03.79.0 |
| 46 | Spannstift | 4015117<br>03.001.08.14.0 |
| 48 | Bolzen | 4015428<br>03.084.52.39.0 |
| 50 | Formteil (RASK) links | 4003037<br>03.001.14.81.0 |
| | rechts | 4003036<br>03.001.14.80.0 |
| 50a | Formteil (SK) links / rechts | 4015126<br>03.001.14.79.0 |
| 54 | Schlauchführung | 4016999<br>03.338.05.04.0 |
| 55 | Spreizschloss gerader Seilaustritt | 4018031<br>05.359.01.02.0 |
| 55a | Spreizschloss schräger Seilaustritt | 4018032<br>05.359.01.04.0 |
| 56 | Zugbügel | 4017078<br>03.396.12.02.0 |
| 58 | Sicherungsklammer | 4017028<br>03.350.20.12.0 |
| 60 | Nachstellbolzen | 4016493<br>03.276.11.05.0 |
| 61 | Schraube | 4017012<br>03.341.01.12.0 |
| 62 | Nachstellmutter | 4016291<br>03.263.91.01.0 |
| 63 | Sicherungsscheibe | 4018316<br>02.3301.09.02 |
| 67 | Zugfeder | 4017090<br>03.397.21.16.0 |
| 68 | Spannfeder | 4017029<br>03.352.00.04.0 |
| 69 | Zugfeder | 4017083<br>03.397.10.03.0 |

| Pos. | Bezeichnung | Material-Nr. |
|---|---|---|
| 84a | Bremstrommel 98x4 M12x1,5 bis 1350kg | 4011391<br>05.434.84.57.0 |
| | 100x4 M12x1,5 bis 1350kg | 4012044<br>09.434.84.53.0 |
| | 112x5 M12x1,5 bis 1350kg | 4008792<br>09.434.84.33.0 |
| | watfähig 112x5 M12x1,5 bis 1350kg | 4008794<br>09.434.84.36.0 |
| | 112x5 M12x1,5 1500kg | 4008253<br>05.434.84.17.0 |
| | watfähig 112x5 M12x1,5 1500kg | 4011382<br>05.434.84.34.0 |
| 84 | Bremstrommel 98x4 M12x1,5 bis 1350kg | 4016466<br>03.274.07.34.0 |
| | 100x4 M12x1,5 bis 1350kg | 4016464<br>03.274.07.28.0 |
| | 112x5 M12x1,5 bis 1350kg | 4016463<br>03.274.07.26.0 |
| | 112x5 M12x1,5 1500kg | 4016455<br>03.271.11.03.1 |
| 91 | Radschraube Kugel-R12 M12x1,5 | 4018379<br>02.5043.10.00 |
| | Kegel-60° M12x1,5 | 4018380<br>02.5043.11.00 |
| 95 | Schrägkugellager bis 1350 kg | 4014988<br>02.6450.02.02 |
| | watfähig bis 1350kg | 1337123<br>02.6450.10.00 |
| | 1500kg | 4014993<br>02.6450.13.00 |
| | watfähig bis 1500kg | 1312674<br>02.6450.09.00 |
| 96 | Sicherungsring Ø64 | 706989<br>02.5605.64.90 |
| | Ø72 | 706906<br>02.5605.73.90 |
| 98 | Kappe Ø64,5 bis 1350 kg | 4016160<br>03.211.03.07.0 |
| | Ø72,5 1500 kg | 4016165<br>03.211.05.09.0 |
| 111 | Stopfen | 4018348<br>02.3704.75.00 |

BREMSSEILZÜGE SIEHE ETI-NR. 827029
KOMPLETTE LÄNGSLENKER-GRP UND GUMMIFEDERWALZEN, BZW: DREHSTABFEDERN AUF ANFRAGE
DER EINZELVERKAUF VON BREMSBACKEN IST NACH EU-RICHTLINIE 2002/78/EG VOM 01.OKTOBER 2002 NICHT MEHR ZULÄSSIG!
ACHTUNG: IM SET SIND 4 BREMSBACKEN UNDDIE DAZUGEHÖRIGEN ZUGFEDERN, DRUCKFEDERN UND ABDECKBLECHEENTHALTEN!

| Erstellt | ETI-Nummer | geändert | Änderungs-Nr. | Änderungsgrund | Revisons-Nr. |
|---|---|---|---|---|---|
| 14.09.17 PK | 827030_de | 18.01.2019 | A17118 | 4014991 ersetzt durch 1337123 | A |