AUFLAUFEINRICHTUNG HÖHENVERSTELLBAR 270VB BASIC

ETI- Nr. 812042

(Bitte bei Bestellung angeben)

AL-KO Ersatzteile

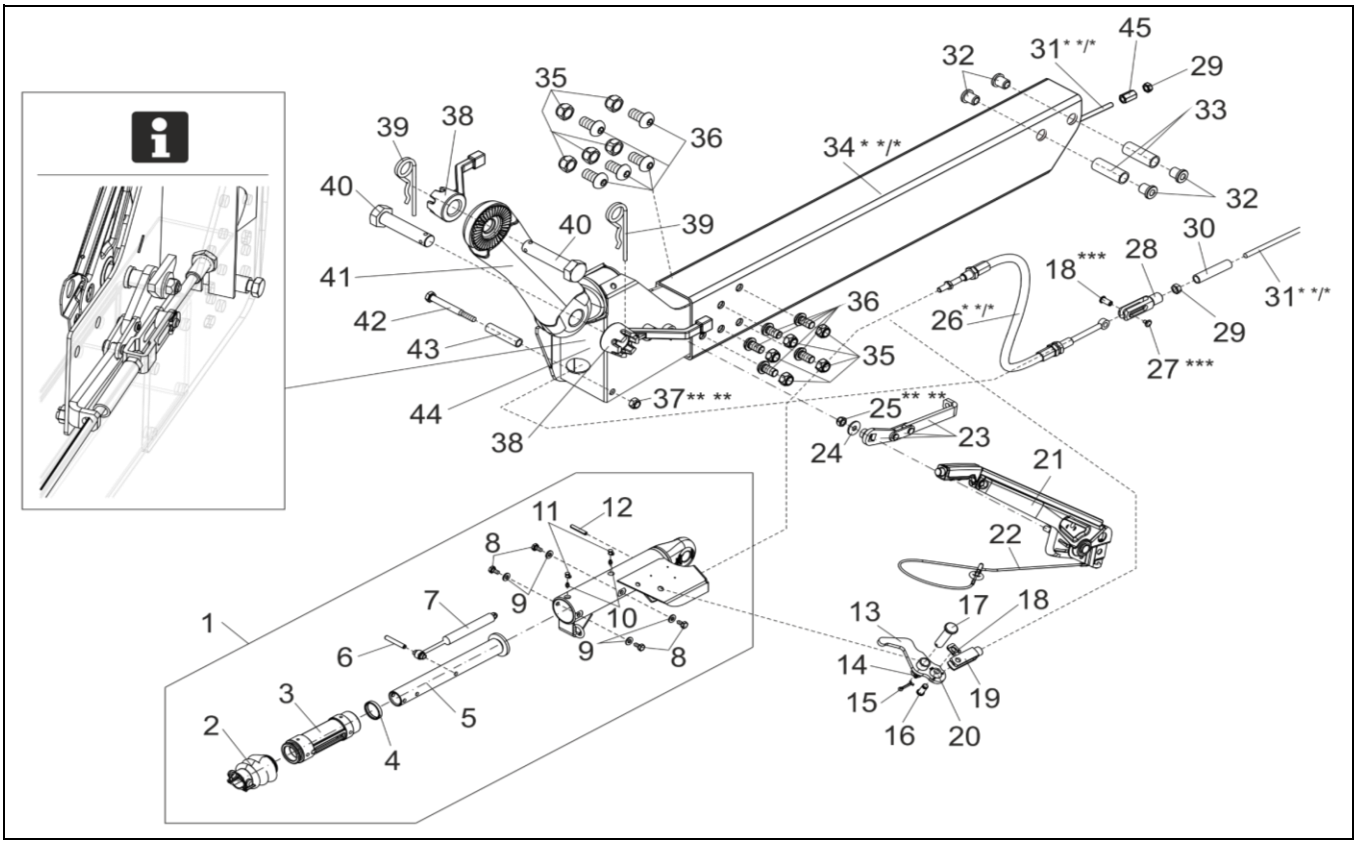

Pos.	Bezeichnung	Material-Nr.
1	AUFLAUFEINRICHTUNG 270VB + TYPENSCHILD	1658476
2	FALTENBALG	366356
3	LAGERKARTUSCHE	1376762
4	DÄMPFUNGSGUMMI	371372
5	ZUGROHR 160VB / 270VB BASIC	694938
6	SPANNSTIFT DIN 1481-12X75	701256
7	STOSSDÄMPFER 270VB	1206342
8	SECHSKANTSCHRAUBE DIN 933-M12X20-8.8-ZN8DISP	706377
9	SCHEIBE DIN1440-12-ZN8DISP	706300
10	KEGELSCHMIERNIPPEL DIN 71412-8X1	I2035820
11	KAPPE GPN985/0200	I13995115
12	SPANNSTIFT DIN 1481-10X60	1548013
13	UMLENKHEBEL	694933
14	KEGELSCHMIERNIPPEL DIN 71412-AS 6X1	700203
15	SPLINT DIN 94-4X28-VZ	701035
16	BOLZEN	625761
17	BOLZEN B16 H11X 65X59,0 EN2341-ZN8DISP	706520
18	SCHRAUBE M6 MIT ANSATZ ZN12DISP ***	1808986
19	GABELKOPF DIN 71752 10X45-ZN8DISP	1368206
20	DREIECK SEGMENT FÜR UMLENKHEBEL	647241
21	HANDBREMSHEBEL INCL. ABREISSSEIL	694931
22	ABREISSSEIL FÜR HANDBREMSHEBEL	368605

Pos.	Bezeichnung	Material-Nr.
23	UMLENKHEBEL	694927
24	SCHEIBE A10,5 DIN 9021-ST-ZN8DISP	705494
25	SECHSKANTMUTTER DIN 985-M10-10-ZN8DISP ** **	705519
26	EINHÄNGBARER BOWDENZUG 160VB / 270VB BASIC	1231867
27	LAGERBOLZEN ZN12DISP ***	1808987
28	GABELKOPF M10 ZN12DISP	1808985
29	SECHSKANTMUTTER DIN 934-M10-8-ZN8DISP	705378
30	HÜLSE 18X2,5X105-ZN12DISP+V	1564576
31	ZUGSTANGE 9X1150	353314
32	BUNDBUCHSE 252/353VB-2 ZN12DISP	1311914
33	HÜLSE 32X3,5X89-ZN12A	1311910
34	DEICHSELPROFIL	* */*
35	SECHSKANTMUTTER DIN 985-M16-10-ZN8DISP	706013
36	FLACHKOPFSCHRAUBE ISO 7380-M16X30-ZN12A	1800040
37	SECHSKANTMUTTER DIN 985-M12-10-ZN8DISP ** **	705526
38	FESTSTELL KNEBEL M27X1.5-ZN12A	1800035
39	FEDERSTECKER MIT KETTE	604103
40	LAGERSCHRAUBE M27X1,5X118-ZN12A	1800083
41	ZWISCHENSTÜCK 160VB / 270VB	1548007
42	SECHSKANTSCHRAUBE DIN 931-M12X110-8.8-ZN8DISP	705420
43	HÜLSE 18X2,5X77-ZN12DISP+V	603756
44	ADAPTER 270VB ZN25DISP	1656676
	ADAPTER 270VB SCHWARZ GRUNDIERT	1548008
45	SECHSKANTMUTTER DIN 6334-M10-ZN8DISP	706154

* * * MIT LOCTITE GESICHERT

**/* BEI BESTELLUNG BITTE TYP, LÄNGE UND OBERFLÄCHENBESCHICHTUNG ANGEBEN!

** ** SELBSTSICHERNDE MUTTER UND SCHRAUBEN MIT EINER CHEMISCHEN / MECHANISCHEN SELBSTSICHERUNG DÜRFEN AUS SICHERHEITSGRÜNDEN NUR EINMAL VERWENDET WERDEN. NACH DEM LÖSEN IMMER DURCH EIN NEUTEIL ERSETZEN.

Erstellt	ETI-Nummer	geändert	Änderungs-Nr	Änderungsgrund	Revisons-Nr.
13.08.18ÖJ	812042_de		FREIGABE		A
		17.01.2020	31386	1808985 war L14686012; 1808986/1808987 war 625761/706336.	B