ACHSE STARR GEBREMST EA1000KG TYP BS1000 1637 (45X45)

ETI- Nr. 811832

(Bitte bei Bestellung angeben)

AL-KO Ersatzteile

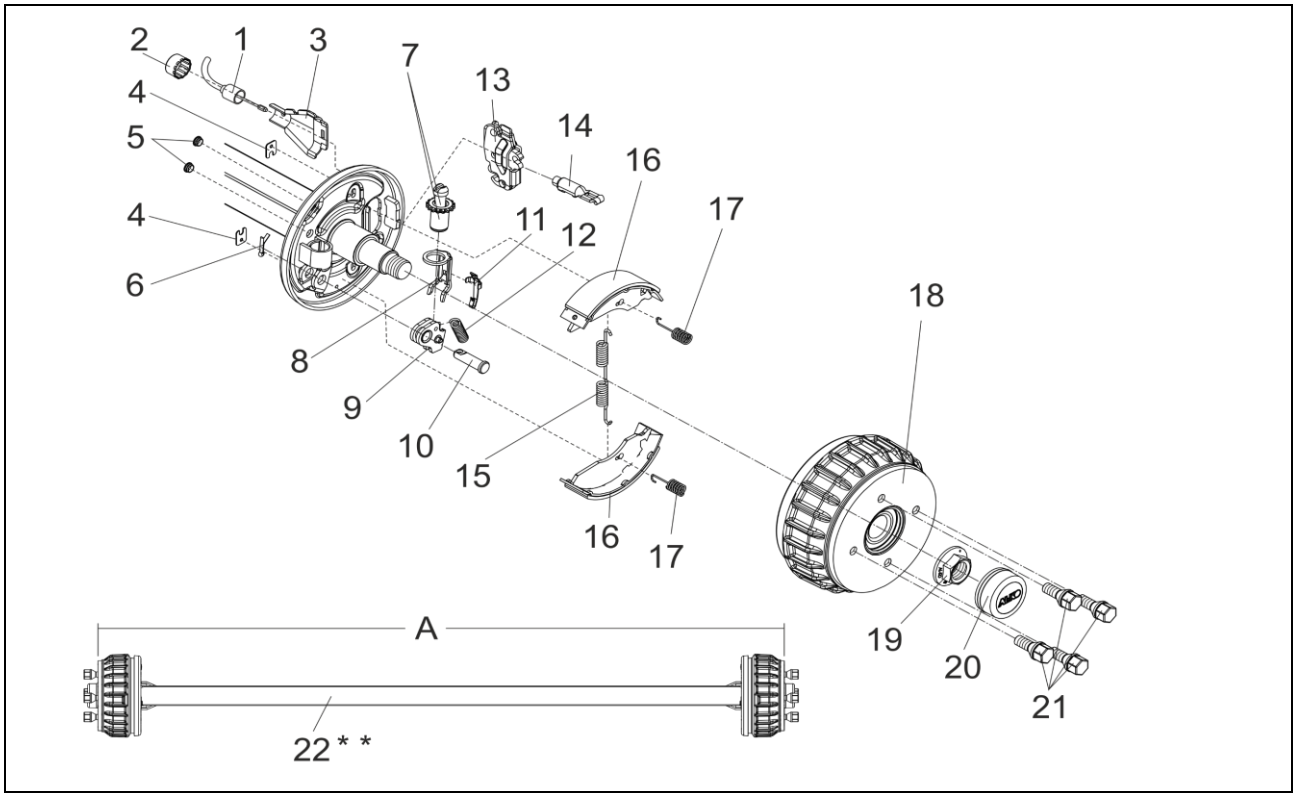

Pos.	Bezeichnung	Material-Nr.
1	EINHÄNGBARER BOWDENZUG	
	350 / 546 LANG	247281
	530 / 726 LANG	247282
	770 / 966 LANG	247283
	890 / 1086 LANG	247284
	1020 / 1216 LANG	247285
	1130 / 1326 LANG	247286
	1320 / 1516 LANG	247287
	1430 / 1626 LANG	247288
	1620 / 1816 LANG	247289
	1790 / 1986 LANG	247290
2	SCHUTZKAPPE	371389
3	SCHALE	371387
4	ABDECKBLECH	2382610002
5	STOPFEN GRÜN	373245
6	SPLINT DIN 94 4X20-VZ	700192
7	NACHSTELLSCHRAUBE UND NACHSTELLMUTTER	21873708
8	DRUCKBÜGEL	581878
9	RÜCKMATIKHEBEL LINKS	384308
	RECHTS	384309

Pos.	Bezeichnung	Material-Nr.
10	LAGERBOLZEN	368651
11	BLATTFEDER	581879
12	ZUGFEDER	2188870001
13	SPREIZGELENKSCHLOSS +	570666
14	EINHÄNGEÖSE ++	604262
15	ZUGFEDER	2182150003
16	BREMSBACKENSET FÜR EINE ACHSE INCL (ABDECKBLECH,ZUGFEDER,DRUCKFEDER)	1213888
17	DRUCKFEDER	2088800003
18	BREMSTROMMEL KOMPLETT MIT LAGER Ø98X4 M12X1.5	623748
	ET-SET: JE 1X LAGER-SICHERUNGSRING-FLANSCHMUTTER	1224800
19	FLANSCHMUTTER M24X1.5	581200
20	VERSCHLUSSKAPPE Ø57	581197
21	RADSCHRAUBE KEGEL M12X1.5	2081670018
22	ACHSPROFIL VIERKANT 45X45 KOMPLETT	* *

+ DER DREHPUNKT DES SPREIZHEBELS MUSS AUF DER SELBEN SEITE WIE DER LAGERBOLZEN DER RÜCKMATIK MONTIERT WERDEN.
++ DIE OFFENE SEITE DER EINHÄNGÖSE (FÜR DEN BOWDENZUG) MUSS ZUM DREHPUNKT DES SPREIZHEBELS ZEIGEN.
* * BEI BESTELLUNG BITTE MAß A UND B ANGEBEN !

DER EINZELVERKAUF VON BREMSBACKEN IST NACH EU-RICHTLINIE 2002/78/EG VOM 01.OKTOBER 2002 NICHT MEHR ZULÄSSIG!
ACHTUNG: IM SET SIND 4 BREMSBACKEN UND DIE DAZUGEHÖRIGEN ZUGFEDERN, DRUCKFEDERN UND ABDECKBLECHE ENTHALTEN!

Erstellt	ETI-Nummer	geändert	Änderungs-Nr.	Änderungsgrund	Revisons-Nr.
01.08.16ÖJ	811832_de		FREIGABE		A