ZUGDEICHSEL MIT ZWISCHENSTÜCK 352VB-2 OPTIMA AB 2016

ETI- Nr. 811819

(Bitte bei Bestellung angeben)

AL-KO Ersatzteile

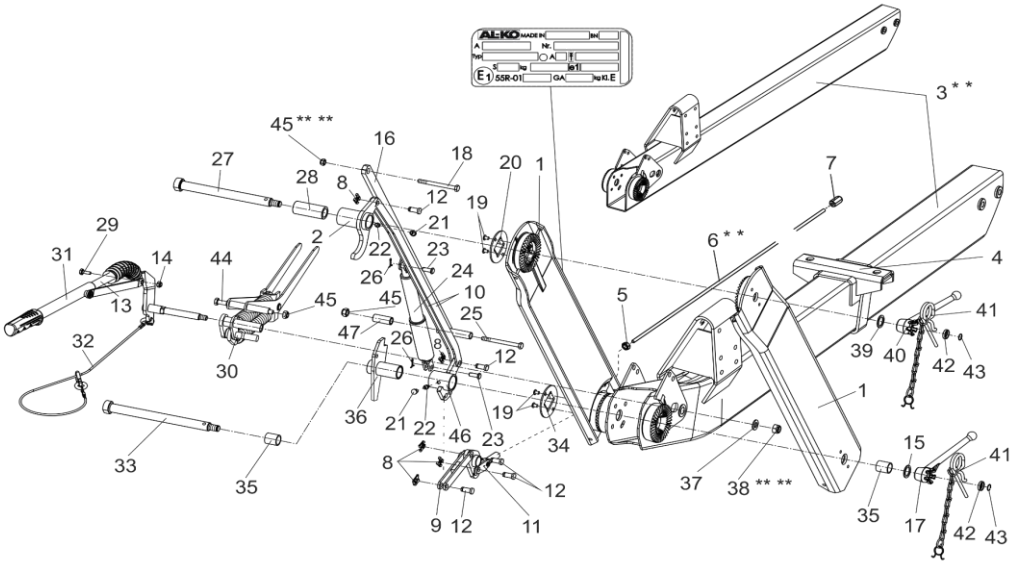

Pos.	Bezeichnung	Material-Nr.
1	ZWISCHENSTÜCK MIT TYPENSCHILD	
	400MM LANG	1652778
	600MM LANG	1652779
	700MM LANG	1652780
2	UMLENKHEBEL (INKL. KEGELSCHMIERNIPPEL)	694312
3	DEICHSELPROFIL GERADE,GEKRÖPFT	* *
4	AUFLAGEBOCK 120X160	1211106
5	SECHSKANTMUTTER DIN 934-M12-8-ZN8DISP	705379
6	ZUGSTANGE	* *
7	KUGELBUNDMUTTER M12 (35MM LANG)	2176480406
8	SL-SICHERUNG Ø12-ZN 8DISP	706262
9	DRUCKSTANGE	694355
10	ÜBERTRAGUNGSSTANGE 352VB-2	
	FÜR ZWISCHENSTÜCK 400MM LANG	1652415
	FÜR ZWISCHENSTÜCK 600MM LANG	1652414
	FÜR ZWISCHENSTÜCK 700MM LANG	1651165
11	UMLENKHEBEL KOMPLETT	
	DEICHSELPROFIL GEKRÖPFT	
	RADBREMSE 2051 iH = 90/27	694497
	RADBREMSE 2361 iH = 90/30	694362
	RADBREMSE 3062/3081 iH = 90/33.5	694363
	DEICHSELPROFIL GERADE	
	RADBREMSE 2051 iH = 90/27	695294
	RADBREMSE 2361 iH = 90/30	695293
	RADBREMSE 3062/3081 iH = 90/33.5	695292
12	BOLZEN	694369
13	DISTANZBUCHSE	692645
14	SECHSKANTMUTTER DIN 985-M8-8-ZN8DISP ** **	705383
15	SCHEIBE DIN 988-32X45X2,5-ZN8DISP	706294
16	PARALLELSTANGE	
	FÜR ZWISCHENSTÜCK 400MM LANG	1656326
	FÜR ZWISCHENSTÜCK 600MM LANG	1656325
	FÜR ZWISCHENSTÜCK 700MM LANG	1656368
17	FESTSTELL KNEBEL M30X1.5-ZN8DISP	366139
18	BOLZEN DIN1445-12H11X113X130-ZN8DISP	706618
19	BLINDNIET A6.4X12	702704
20	SICHERUNGSSCHEIBE SW 30	375103

Pos.	Bezeichnung	Material-Nr.
21	SCHUTZKAPPE	368469
22	KEGELSCHMIERNIPPEL DIN 71412-AS 8X1	700203
23	SPLINTBOLZEN DIN 1434-8X22X19-ZN8DISP	706297
24	GASFEDER	
	FÜR ZWISCHENSTÜCK 600 / 700MM	1206148
	FÜR ZWISCHENSTÜCK 400MM	1205984
25	SECHSKANTSCHRAUBE DIN 931-M10X145-8.8-ZN8DISP	706364
26	SPLINT DIN 94-2X16-ZN8DISP	705488
27	LAGERSCHRAUBE M24X1.5X305	1651170
28	DISTANZROLLE	694309
29	SECHSKANTSCHRAUBE DIN 933-M8X25-8.8-ZN	705452
30	FEDERZYLINDER	694494
31	HANDBREMSHEBEL INCL. ABREISSSEIL	
	FÜR ZWISCHENSTÜCK 400MM LANG	694801
	FÜR ZWISCHENSTÜCK 600MM LANG	694800
	FÜR ZWISCHENSTÜCK 700MM LANG	694350
32	ABREISSSEIL FÜR HANDBREMSHEBEL	
	FÜR ZWISCHENSTÜCK 400MM LANG	209510
	FÜR ZWISCHENSTÜCK 600MM LANG	209534
	FÜR ZWISCHENSTÜCK 700MM LANG	375162
33	LAGERSCHRAUBE M30X1.5X352	1651171
34	SICHERUNGSSCHEIBE SW 36	375104
35	KUNSTSTOFFBUCHSE	368239
36	DISTANZBUCHSE	
	FÜR ZWISCHENSTÜCK 600 / 700MM	1656373
	FÜR ZWISCHENSTÜCK 400MM	1651166
37	SCHEIBE DIN125-A13-ZN	705397
38	SECHSKANTMUTTER DIN 985-M12-10-ZN8DISP ** **	705526
39	SCHEIBE DIN 988-25X36X2-ZN8DISP	706514
40	FESTSTELL KNEBEL M24X1.5-ZN8DISP	366673
41	FEDERSTECKER MIT KETTE	604104
42	BUCHSE	372771
43	SPRENGRING DIN 7993-A22	702366
44	SECHSKANTSCHRAUBE DIN 931-M10X140-8.8-ZN8DISP	706264
45	SECHSKANTMUTTER DIN 985-M10-10-ZN ** **	705519
46	UMLENKHEBEL (INKL. KEGELSCHMIERNIPPEL)	694358
47	HÜLSE 15X2X119-ZN12A	1656372

* * BEI BESTELLUNG BITTE LÄNGE UND TYP ANGEBEN !

** ** SELBSTSICHERNDE MUTTER UND SCHRAUBEN MIT EINER CHEMISCHEN SELBSTSICHERUNG DÜRFEN AUS SICHERHEITSGRÜNDEN NUR EINMAL VERWENDET WERDEN. NACH DEM LÖSEN IMMER DURCH EIN NEUTEIL ERSETZEN.

Erstellt	ETI-Nummer	geändert	Änderungs-Nr.	Änderungsgrund	Revisons-Nr.
31.03.16ÖJ	811819_de		FREIGABE		A