RADBREMSE 2361 AR STANDART

ETI- Nr. 811786 (Bitte bei Bestellung angeben)

AL-KO Ersatzteile

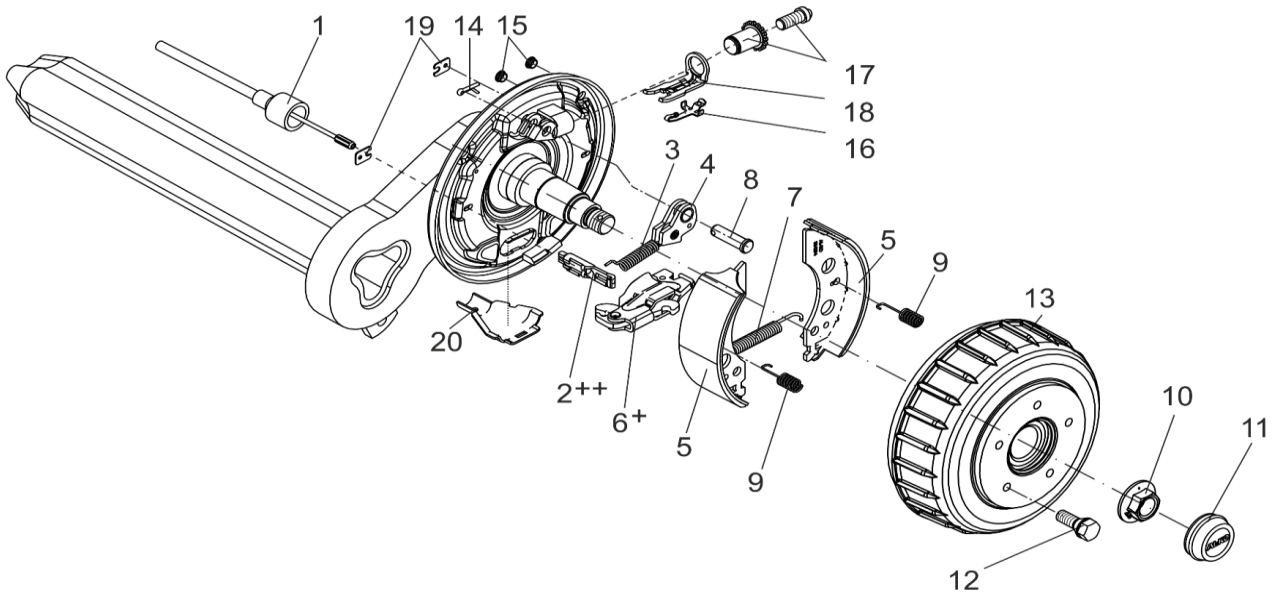

Pos.	Bezeichnung	Material-Nr.
1	EINHÄNGBARER BOWDENZUG 350 / 546 LANG	247281
	530 / 726 LANG	247282
	770 / 966 LANG	247283
	890 / 1086 LANG	247284
	1020 / 1216 LANG	247285
	1130 / 1326 LANG	247286
	1320 / 1516 LANG	247287
	1430 / 1626 LANG	247288
	1620 / 1816 LANG	247289
	1790 / 1986 LANG	247290
2	EINHÄNGEÖSE ++	604262
3	ZUGFEDER	2187370003
4	RÜCKMATIKHEBEL LINKS	571386
	RECHTS	571387
5	BREMSBACKENSET FÜR EINE ACHSE INCL (ABDECKBLECH,ZUGFEDER,DRUCKFEDER)	1213890
6	SPREIZGELENKSCHLOSS +	571510
7	ZUGFEDER	2082000007
8	LAGERBOLZEN	368651

Pos.	Bezeichnung	Material-Nr.
9	DRUCKFEDER	2088800003
10	FLANSCHMUTTER M27X2-ZN8DISP	582506
11	VERSCHLUSSKAPPE Ø56	582505
12	RADSCHRAUBE KUGEL M14X1.5	2081670002
13	BREMSTROMMEL KOMPLETT MIT LAGER	
	Ø 112X5 M12X1.5	573194
	Ø 120X5 M12X1.5	1335911
	Ø 120X5 M14X1.5	1367289
	Ø 130X6 M14X1.5	1367229
14	SPLINT DIN 94 4X20-VZ	700192
15	STOPFEN	373245
16	BLATTFEDER	368405
17	NACHSTELLSCHRAUBE UND NACHSTELLMUTTER	21873708
18	DRUCKBÜGEL	368361
19	ABDECKBLECH	2382610002
20	SCHALE	371387

+ DER DREHPUNKT DES SPREIZHEBELS MUSS AUF DER SELBEN SEITE WIE DER LAGERBOLZEN DER RÜCKMATIK MONTIERT WERDEN.
++ DIE OFFENE SEITE DER EINHÄNGÖSE (FÜR DEN BOWDENZUG) MUSS ZUM DREHPUNKT DES SPREIZHEBELS ZEIGEN.

DER EINZELVERKAUF VON BREMSBACKEN IST NACH EU-RICHTLINIE 2002/78/EG VOM 01.OKTOBER 2002 NICHT MEHR ZULÄSSIG!
ACHTUNG: IM SET SIND 4 BREMSBACKEN UND DIE DAZUGEHÖRIGEN ZUGFEDERN, DRUCKFEDERN UND ABDECKBLECHE ENTHALTEN!

Erstellt	ETI-Nummer	geändert	Änderungs-Nr.	Änderungsgrund	Revisons-Nr.
11.03.16ÖJ	811786_de		FREIGABE		A