RADBREMSE EURO 1 2051Ab AAA 750 KG

ETI- Nr. 811742

(Bitte bei Bestellung angeben)

AL-KO Ersatzteile

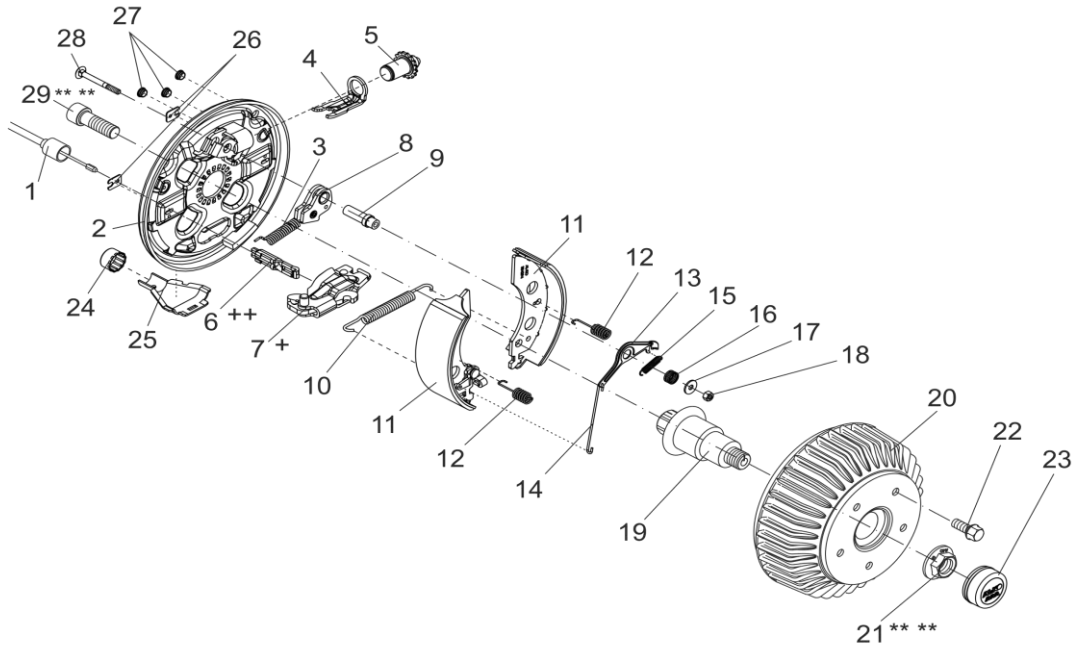

Pos.	Bezeichnung	Material-Nr.
1	EINHÄNGBARER BOWDENZUG 350 / 546 LANG	247281
	530 / 726 LANG	247282
	770 / 966 LANG	247283
	890 / 1086 LANG	247284
	1020 / 1216 LANG	247285
	1130 / 1326 LANG	247286
	1320 / 1516 LANG	247287
	1430 / 1626 LANG	247288
	1620 / 1816 LANG	247289
	1790 / 1986 LANG	247290
2	BREMSSCHILD LINKS 2051 AAA	1650403
	RECHTS 2051 AAA	1650404
3	ZUGFEDER	2187370003
4	DRUCKBÜGEL	368361
5	NACHSTELLSCHRAUBE UND NACHSTELLMUTTER LINKS 2051/2361 AAA	1650416
	NACHSTELLSCHRAUBE UND NACHSTELLMUTTER RECHTS 2051/2361 AAA	1650417
6	EINHÄNGEÖSE ++	604262
7	SPREIZGELENKSCHLOSS 2051/2361 AAA LINKS +	1650407
	2051/2361 AAA RECHTS	1650408
8	RÜCKMATIKHEBEL LINKS	571386
	RECHTS	571387
9	LAGERBOLZEN 2051/2361 AAA	1650429
10	ZUGFEDER	2082000007
11	BREMSBACKENSET FÜR EINE ACHSE INCL (ABDECKBLECH,ZUGFEDER,DRUCKFEDER)	1730057
12	DRUCKFEDER	2088800003
13	NACHSTELLHEBEL LINKS 2051 AAA	1650468
	RECHTS 2051 AAA	1650469

Pos.	Bezeichnung	Material-Nr.
14	VERBINDUNGSDRAHT 2051 AAA	1650474
15	ZUGFEDER 2051/2361 AAA	1651237
16	ANPRESSFEDER 2051/2361 AAA	694449
17	SCHEIBE DIN 9021-ST-A6.4-ZN8DISP	705405
18	SECHSKANTMUTTER DIN 980-V M6-8-ZN8DISP	706012
19	ACHSSTUMMEL 2051	643044
20	BREMSTROMMEL KOMPLETT MIT LAGER	
	Ø112X5 M14X1.5	1366906
	Ø112X5 M12X1.5	586450
	Ø118X5 M14X1.5	1313898
	Ø127X5 M10X1.25	623029
	Ø130X4 M14X1.5	569763
	Ø139.7X4 M12X1.5	578826
	Ø139.7X5 M12X1.5	1368727
	Ø139.7X6 M12X1.5	1366895
	Ø140X5 M14X1.5	578825
	Ø140X5 M14X1.5	569775
	ET-SET: JE 1X LAGER-SICHERUNGSRING-FLANSCHMUTTER	1224803
21	FLANSCHMUTTER M24X1.5 ** **	581200
22	RADSCHRAUBE KUGEL M12X1.5	2081670020
	KEGEL M12X1.5	2081670018
	KUGEL M12X1.5 (R13)	372138
23	VERSCHLUSSKAPPE Ø57 2051AAA	1651768
24	SCHUTZKAPPE	371389
25	SCHALE	371387
26	ABDECKBLECH	2382610002
27	STOPFEN ROT	694430
28	SCHLOSSSCHRAUBE DIN 603-M6X60-8.8-ZN8DISP	706316
29	ZYLINDERSCHRAUBE MIT INNENSECHSKANT DIN 912-M20X60 ** **	704096

+ DER DREHPUNKT DES SPREIZHEBELS MUSS AUF DER SELBEN SEITE WIE DER LAGERBOLZEN DER RÜCKMATIK MONTIERT WERDEN.
++ DIE OFFENE SEITE DER EINHÄNGÖSE (FÜR DEN BOWDENZUG) MUSS ZUM DREHPUNKT DES SPREIZHEBELS ZEIGEN.

** ** SELBSTSICHERNDE MUTTER UND SCHRAUBEN MIT EINER CHEMISCHEN SELBSTSICHERUNG DÜRFEN AUS SICHERHEITSGRÜNDEN NUR EINMAL VERWENDET WERDEN. NACH DEM LÖSEN IMMER DURCH EIN NEUTEIL ERSETZEN.

DER EINZELVERKAUF VON BREMSBACKEN IST NACH EU-RICHTLINIE 2002/78/EG VOM 01.OKTOBER 2002 NICHT MEHR ZULÄSSIG!
ACHTUNG: IM SET SIND 4 BREMSBACKEN UND DIE DAZUGEHÖRIGEN ZUGFEDERN, DRUCKFEDERN UND ABDECKBLECHE ENTHALTEN!

Erstellt	ETI-Nummer	geändert	Änderungs-Nr.	Änderungsgrund	Revisons-Nr.
01.04.15ÖJ	811742_de		FREIGABE		A