RADBREMSE EURO1 2361 900KG UMLENKUNG 90° SONDERAUSFÜHRUNG

ETI- Nr. 811723

(Bitte bei Bestellung angeben)

AL-KO Ersatzteile

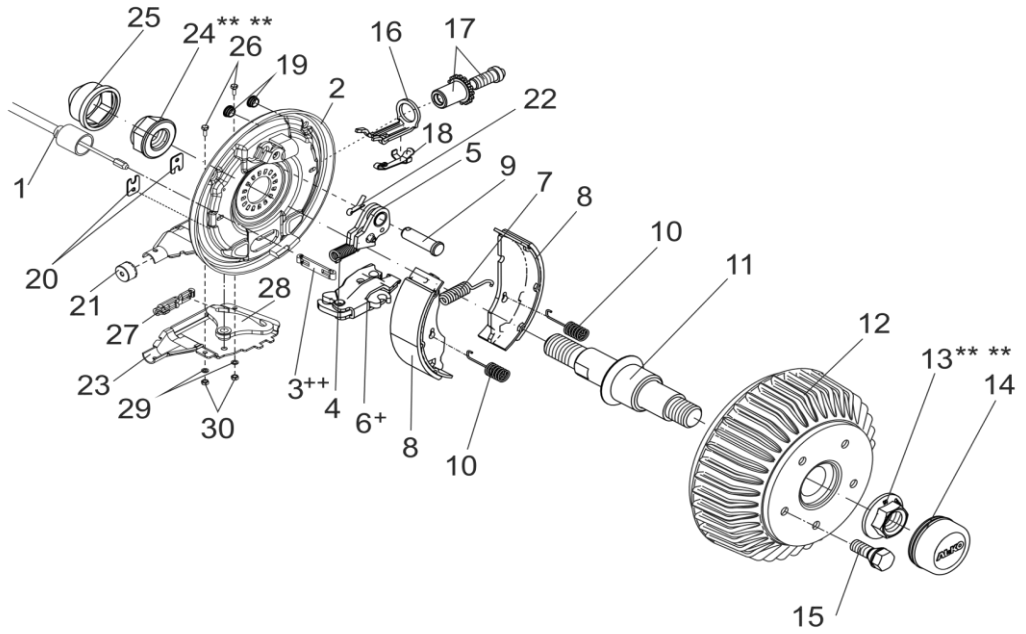

Pos.	Bezeichnung	Material-Nr.
1	EINHÄNGBARER BOWDENZUG 350 / 546 LANG	247281
	530 / 726 LANG	247282
	770 / 966 LANG	247283
	890 / 1086 LANG	247284
	1020 / 1216 LANG	247285
	1130 / 1326 LANG	247286
	1320 / 1516 LANG	247287
	1430 / 1626 LANG	247288
	1620 / 1816 LANG	247289
	1790 / 1986 LANG	247290
2	BREMSSCHILD LINKS	1367164
	RECHTS	1367165
3	EINHÄNGEÖSE SONDER ++	1361692
4	ZUGFEDER	2187370003
5	RÜCKMATIKHEBEL LINKS	571386
	RECHTS	571387
6	SPREIZGELENKSCHLOSS +	571510
7	ZUGFEDER	2082000007
8	BREMSBACKENSET FÜR EINE ACHSE INCL. (ABDECKBLECH,ZUGFEDER,DRUCKFEDER)	1213890
9	LAGERBOLZEN	368651
10	DRUCKFEDER	2088800003
11	ACHSSTUMMEL 1300 KG BIS 1800 KG	582541

Pos.	Bezeichnung	Material-Nr.
12	BREMSTROMMEL KOMPLETT MIT LAGER Ø112X5 M12X1.5	573194
	Ø140X5 M14X1.5	578834
	Ø165.1X5 M16 BOLZEN	578835
	ET-SET: JE 1X LAGER-SICHERUNGSRING-FLANSCHMUTTER	1224805
13	FLANSCHMUTTER M27X2 ** **	582506
14	VERSCHLUSSKAPPE Ø65	582505
15	RADSCHRAUBE KUGEL M12X1.5	2081670020
	KEGEL M12X1.5	2081670018
16	DRUCKBÜGEL	368361
17	NACHSTELLSCHRAUBE UND NACHSTELLMUTTER	21873708
18	BLATTFEDER	368405
19	STOPFEN	373245
20	ABDECKBLECH	2382610002
21	SCHUTZKAPPE	371389
22	SPLINT DIN 94 4X20-VZ	700192
23	SCHALE LINKS	692367
	RECHTS	692368
24	SECHSKANTMUTTER M30 (SELBSTSICHERND) ** **	703112
25	SCHUTZKAPPE	582542
26	SECHSKANTSCHRAUBE DIN 933-M5X12-8.8-A3C	703564
27	EINHÄNGEÖSE	604262
28	UMLENKHEBEL	692415
29	FEDERRING DIN 127-B 5-A3C	704303
30	SECHSKANTMUTTER DIN 934-M5-8-A3C	703028

+ DER DREHPUNKT DES SPREIZHEBELS MUSS AUF DER SELBEN SEITE WIE DER LAGERBOLZEN DER RÜCKMATIK MONTIERT WERDEN.
++ DIE OFFENE SEITE DER EINHÄNGÖSE (FÜR DEN BOWDENZUG) MUSS ZUM DREHPUNKT DES SPREIZHEBELS ZEIGEN.
** ** SELBSTSICHERNDE MUTTER UND SCHRAUBEN MIT EINER CHEMISCHEN SELBSTSICHERUNG DÜRFEN AUS SICHERHEITSGRÜNDEN NUR EINMAL VERWENDET WERDEN. NACH DEM LÖSEN IMMER DURCH EIN NEUTEIL ERSETZEN.

DER EINZELVERKAUF VON BREMSBACKEN IST NACH EU-RICHTLINIE 2002/78/EG VOM 01.OKTOBER 2002 NICHT MEHR ZULÄSSIG!
ACHTUNG: IM SET SIND 4 BREMSBACKEN UND DIE DAZUGEHÖRIGEN ZUGFEDERN, DRUCKFEDERN UND ABDECKBLECHE ENTHALTEN!

Erstellt	ETI-Nummer	geändert	Änderungs-Nr.	Änderungsgrund	Revisons-Nr.
07.04.14ÖJ	811723_de		FREIGABE		A