## AUFLAUFEINRICHTUNG VKT120 2,8 VB/1-C ZUGÖSEN AKS3504 AK351 FEDERZYLINDER

ETI- Nr. 811666

(Bitte bei Bestellung angeben)

AL-KO Ersatzteile

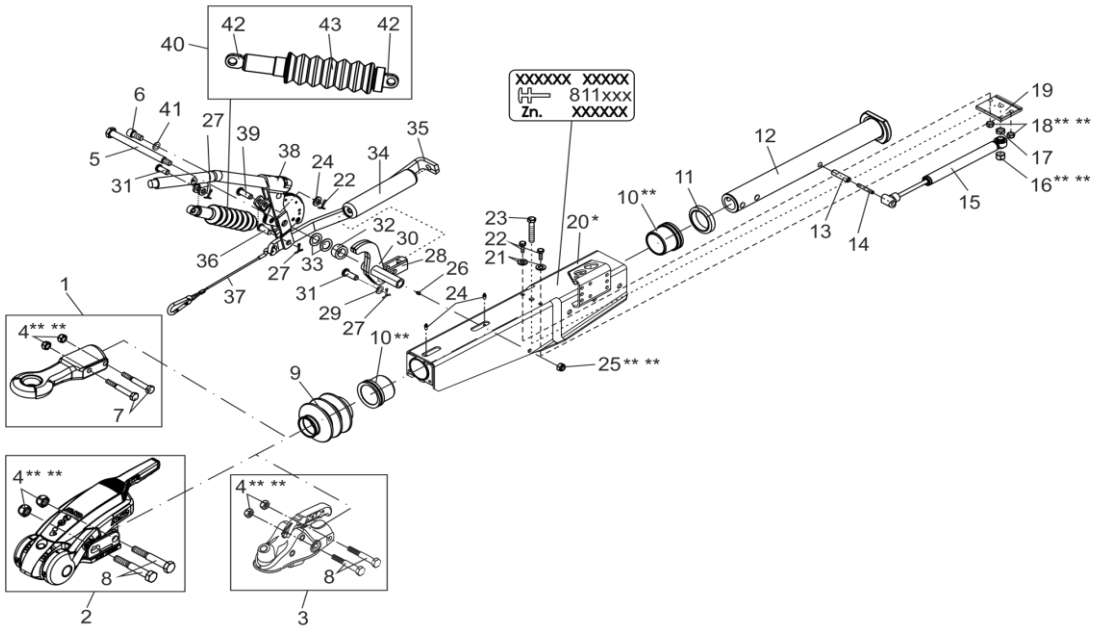


| Pos. | Bezeichnung | Material-Nr. |
|---|---|---|
| 1 | ZUGÖSE ENGLAND Ø 30 INCL. (POS.4,7) | 1224112 |
| | ENGLAND Ø 40 INCL. (POS.4,7) | 1224113 |
| | DIN Ø 40 INCL. (POS.4,7) | 1224114 |
| | ITALIEN Ø 45 INCL. (POS.4,7) | 1224115 |
| | ENGLAND Ø 50 INCL. (POS.4,7) | 1224116 |
| | FRANKREICH Ø 68 INCL. (POS.4,7) | 1224117 |
| | NATO Ø 76 INCL. (POS.4,7) | 1224118 |
| 2 | SICHERHEITSKUPPLUNG AKS 3504 INCL. (POS. 4,8) | 1225761 |
| 3 | KUGELKUPPLUNG AK 351 INCL. (POS.4,8) | 1224391 |
| 4 | SECHSKANTMUTTER DIN 985-M16-8.8-ZN8DISP** ** | 706306 |
| 5 | LAGERBOLZEN | 590127 |
| 6 | ZYLINDERSCHRAUBE MIT INNENSECHSKANT DIN 912-M12X25-8.8-ZN8DISP | 706395 |
| 7 | SECHSKANTSCHRAUBE DIN 931-M16X80-8.8-ZN8DISP | 706349 |
| 8 | SECHSKANTSCHRAUBE DIN 931-M16X100-8.8-ZN8DISP | 706301 |
| 9 | FALTENBALG | 21726605 |
| 10 | LAGERBUCHSE ** | 2172660004 |
| 11 | DÄMPFUNGSGUMMI | 2172660003 |
| 12 | ZUGROHR | 1351222 |
| 13 | SPANNSTIFT DIN 1481-14X55 | 702371 |
| 14 | SPANNSTIFT DIN 1481-8X55 | 702369 |
| 15 | STOSSDÄMPFER | 372854 |
| 16 | SECHSKANTMUTTER DIN 980-V M14-8-ZN8DISP** ** | 705605 |
| 17 | SECHSKANTMUTTER DIN 439-M14-04-ZN8DISP | 706290 |
| 18 | SECHSKANTMUTTER DIN 985-M10-10-ZN8DISP ** ** | 705519 |
| 19 | ANSCHLAGPLATTE | 370881 |
| 20 | GEHÄUSE | * |
| 21 | SCHEIBE DIN125-A10.5-ZN8DISP | 705396 |
| 22 | SECHSKANTSCHRAUBE DIN 933-M10X30-8.8-ZN8DISP | 705458 |

| Pos. | Bezeichnung | Material-Nr. |
|---|---|---|
| 23 | SECHSKANTSCHRAUBE DIN 933-M14X80-8.8-ZN8DISP | 706287 |
| 24 | KEGELSCHMIERNIPPEL DIN 71412-AS 8X1 | 375900 |
| 25 | SECHSKANTMUTTER DIN 985-M12-10-ZN8DISP ** ** | 705526 |
| 26 | KEGELSCHMIERNIPPEL DIN 71412-AS 6X1 | 700203 |
| 27 | SPLINT DIN 94-3.2X20-ZN8DISP | 705487 |
| 28 | GABELKOPF | 21783407 |
| 29 | SCHEIBE DIN125-A13-ZN8DISP | 705397 |
| 30 | UMLENKHEBEL (INKL. KEGELSCHMIERNIPPEL) iH = 90/35.5 | 590130 |
| | UMLENKHEBEL (INKL. KEGELSCHMIERNIPPEL) iH = 90/30 | 1351771 |
| | UMLENKHEBEL (INKL. KEGELSCHMIERNIPPEL) iH = 90/32 | 380804 |
| 31 | SPLINTBOLZEN DIN 1444-12X40X34.5-ZN8DISP | 706522 |
| 32 | DISTANZBUCHSE | 625628 |
| 33 | SCHEIBE POLYAMID | 2075750006 |
| 34 | FEDERZYLINDER | 21783408 |
| 35 | ZUGBÜGEL | 353137 |
| 36 | BOLZEN | 358533 |
| 37 | ABREISSSEIL FÜR HANDBREMSHEBEL | 209385 |
| 38 | HANDBREMSHEBEL INCL. ABREISSSEIL | 220297 |
| 39 | SPLINTBOLZEN DIN 1444-12X35X29.5-ZN8DISP | 706317 |
| 40 | GASFEDER | 603896 |
| 41 | FEDERRING DIN 7980-A12-ZN8DISP | 706490 |
| 42 | STAHLAUGE M10 FÜR GASDRUCKFEDER | 280978 |
| 43 | FALTENBALG | 628033 |

* NUR KOMPLETTE AUFLAUFEINRICHTUNG LIEFERBAR, SIEHE EINPRÄGUNG ZN.-NR.

* * ACHTUNG: DIE LAGERBUCHSEN MÜSSEN NACH DEM EINBAU AUF DEN JEWEILIGEN ZUGROHRDURCHMESSER AUSGERIEBEN WERDEN!

** ** SELBSTSICHERNDE MUTTER UND SCHRAUBEN MIT EINER CHEMISCHEN SELBSTSICHERUNG DÜRFEN AUS SICHERHEITSGRÜNDEN NUR EINMAL VERWENDET WERDEN. NACH DEM LÖSEN IMMER DURCH EIN NEUTEIL ERSETZEN.

| Erstellt | ETI-Nummer | geändert | Änderungs-Nr. | Änderungsgrund | Revisons-Nr. |
|---|---|---|---|---|---|
| 08.05.13/ÖJ | 811666_de | | FREIGABE | | A |
| | | 16.06.14/ÖJ | 17851 | POS.30 380804,1351771 HINZUGEFÜGT | B |