RADBREMSE 2361 EURO1 ANTRIEBSACHSE VERSTÄRKTE LAGER

ETI- Nr. 811626 (Bitte bei Bestellung angeben)

AL-KO Ersatzteile

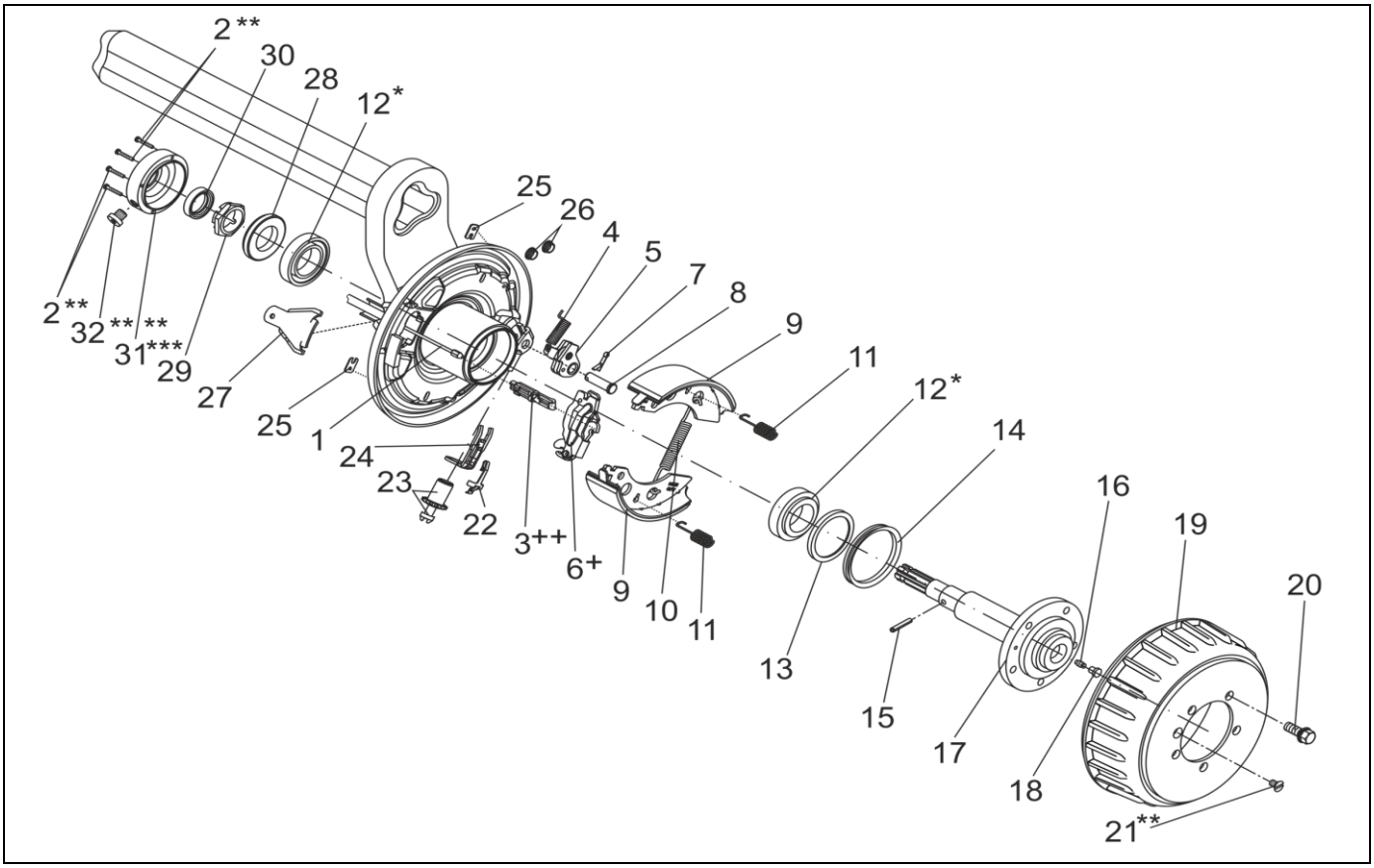

Pos.	Bezeichnung	Material-Nr.
1	EINHÄNGBARER BOWDENZUG 350 / 546 LANG	247281
	530 / 726 LANG	247282
	770 / 966 LANG	247283
	890 / 1086 LANG	247284
	1020 / 1216 LANG	247285
	1130 / 1326 LANG	247286
2	ZYLINDERSCHRAUBE DIN 84-M4X25-A2-70 **	705893
3	EINHÄNGEÖSE ++	604262
4	ZUGFEDER	2187370003
5	RÜCKMATIKHEBEL LINKS	571386
6	SPREIZGELENKSCHLOSS +	571510
7	SPLINT DIN 94 4X20-VZ	700192
8	LAGERBOLZEN	368651
9	BREMSBACKENSET FÜR EINE ACHSE INCL (ABDECKBLECH,ZUGFEDER,DRUCKFEDER)	1213890
10	ZUGFEDER	2082000007
11	DRUCKFEDER	2088800003
12	KEGELROLLENLAGER LM501349/310 *	705764
13	RADIAL WELLENDICHTRING DIN3760-SC 55X75X8-NBR	705912
14	V-RING Ø72XØ84X11	603821
15	SPANNSTIFT DIN 1481-6X40	700166
16	KEGELSCHMIERNIPPEL DIN 71412-AS 6X1	700203
17	ANTRIEBSWELLE KOMPLETT	1368775

Pos.	Bezeichnung	Material-Nr.
18	SCHUTZKAPPE	368469
19	BREMSTROMMEL Ø112X5 M12X1.5	606042
20	RADSCHRAUBE KEGEL M12X1.5	2081670018
	KUGEL M12X1.5	2081670020
	KUGEL M12X1.5 (R13)	372138
21	SENKSCHRAUBE ISO 2009-M6X10-5.8-A2-70 **	705897
22	BLATTFEDER	368405
23	NACHSTELLSCHRAUBE UND NACHSTELLMUTTER	21873708
24	DRUCKBÜGEL	368361
25	ABDECKBLECH	2382610002
26	STOPFEN	373245
27	SCHALE	371387
28	SCHEIBE Ø 50	1367127
29	KRONENMUTTER DIN937-M30X1.5-ZN8DISP	706506
30	RADIAL WELLENDICHTRING DIN3760-TC 27X42X10-NBR	705895
31	ABDECKUNG ***	1368778
32	ZYLINDERKOPFSCHRAUBE MIT INNENSECHSKANT G 1/4"X12 (SONDER) ** **	705894

** MIT LOCTITE 243 NEW GESICHERT
*** ANLAGEFLÄCHEN ABGEDICHTET MIT PERMABOND A136 MATERIAL-NR. 800400

ERSATZTEILLISTE ACHSSCHWINGE RECHTS SIEHE ETI-KARTE 811136

+ DER DREHPUNKT DES SPREIZHEBELS MUSS AUF DER SELBEN SEITE WIE DER LAGERBOLZEN DER RÜCKMATIK MONTIERT WERDEN.
++ DIE OFFENE SEITE DER EINHÄNGÖSE (FÜR DEN BOWDENZUG) MUSS ZUM DREHPUNKT DES SPREIZHEBELS ZEIGEN.
** ** SELBSTSICHERNDE MUTTER UND SCHRAUBEN MIT EINER CHEMISCHEN SELBSTSICHERUNG DÜRFEN AUS SICHERHEITSGRÜNDEN NUR EINMAL VERWENDET WERDEN. NACH DEM LÖSEN IMMER DURCH EIN NEUTEIL ERSETZEN.
DER EINZELVERKAUF VON BREMSBACKEN IST NACH EU-RICHTLINIE 2002/78/EG VOM 01.OKTOBER 2002 NICHT MEHR ZULÄSSIG!
ACHTUNG: IM SET SIND 4 BREMSBACKEN UND DIE DAZUGEHÖRIGEN ZUGFEDERN, DRUCKFEDERN UND ABDECKBLECHE ENTHALTEN!

Erstellt	ETI-Nummer	geändert	Änderungs-Nr.	Änderungsgrund	Revisons-Nr.
18.07.11	811626_de				A
		07.12.2011	16823	Bowdenzüge ersetzt (247281 war 1221284..)	B