RADBREMSE 1636G COMPACTLAGER

ETI- Nr. 811553 (Bitte bei Bestellung angeben)

AL-KO Ersatzteile

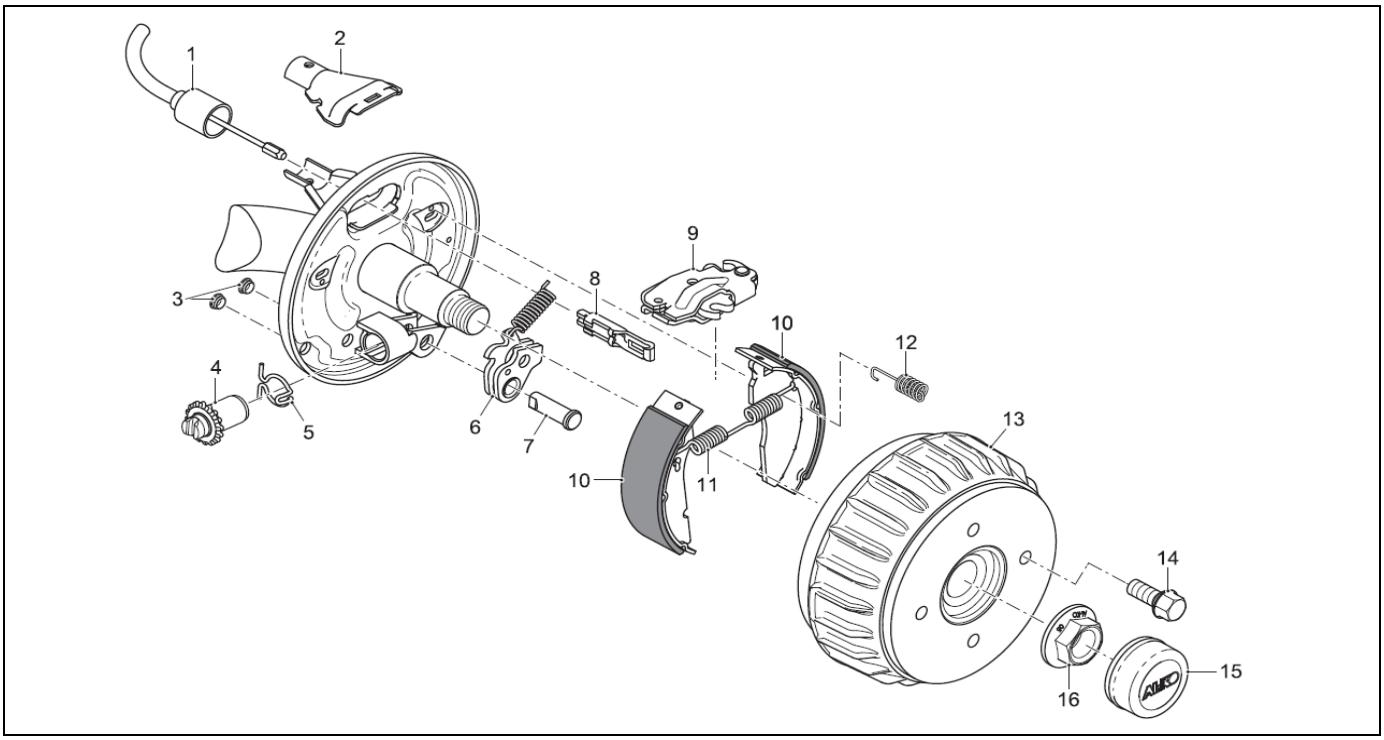

Item	Description	Drawing No.
1	BOWDENZUG 350/ 546	247281
1	BOWDENZUG 530/ 726	247282
1	BOWDENZUG 770/ 966	247283
1	BOWDENZUG 890/1086	247284
1	BOWDENZUG 1020/1216	247285
1	BOWDENZUG 1130/1326	247286
1	BOWDENZUG 1320/1516	247287
1	BOWDENZUG 1430/1626	247288
1	BOWDENZUG 1620/1816	247289
1	BOWDENZUG 1790/1986	247290
2	SCHALE	371387
3	STOPFEN	373245
4	NACHSTELLMUTTER	21873708
5	RINGFEDER	606692
6	RÜCKMATIKHEBEL LINKS	645426
	ZUGFEDER LINKS	2188870001
	RÜCKMATIKHEBEL RECHTS	645427
	ZUGFEDER RECHTS	372805
7	LAGERBOLZEN	606691

Item	Description	Drawing No.
8	EINHÄNGÖSE	604262
9	SPREIZSCHLOSS	570666
10	BREMSBACKENSET	1213888
11	ZUGFEDER	2182150003
12	DRUCKFEDER	2088800003
13	BREMSTROMMEL 98X4 KPL	623748
13	BREMSTROMMEL 100X4 KPL	623749
13	BREMSTROMMEL 112X5 KPL	623750
14	RADSCHRAUBE KEGEL M12X1,5	2081670018
14	RADSCHRAUBE KUGEL M12X1,5	2081670020
14	RADSCHRAUBE KUGEL M12X1,5 (R13)	372138
15	VERSCHLUSSKAPPE	581197
16	FLANSCHMUTTER M24X1,5	581200

Der Einzelverkauf von Bremsbacken ist nach EU-Richtlinie 2002/78/EG vom 01. Oktober 2002 nicht mehr zulässig!
ACHTUNG: Pos. 11 und 12 einzeln bestellbar oder im Bremsbackenset 1213888 enthalten!

provided	ETI-No.	changed	Change No.	Reason of the change	Revisons-No.
17.12.08	811553_de	03.12.2009	FREIGABE		A