AE V 251S FEDSP ST KUG OBEN

ETI- Nr. 811133 (Bitte bei Bestellung angeben)

AL-KO Ersatzteile

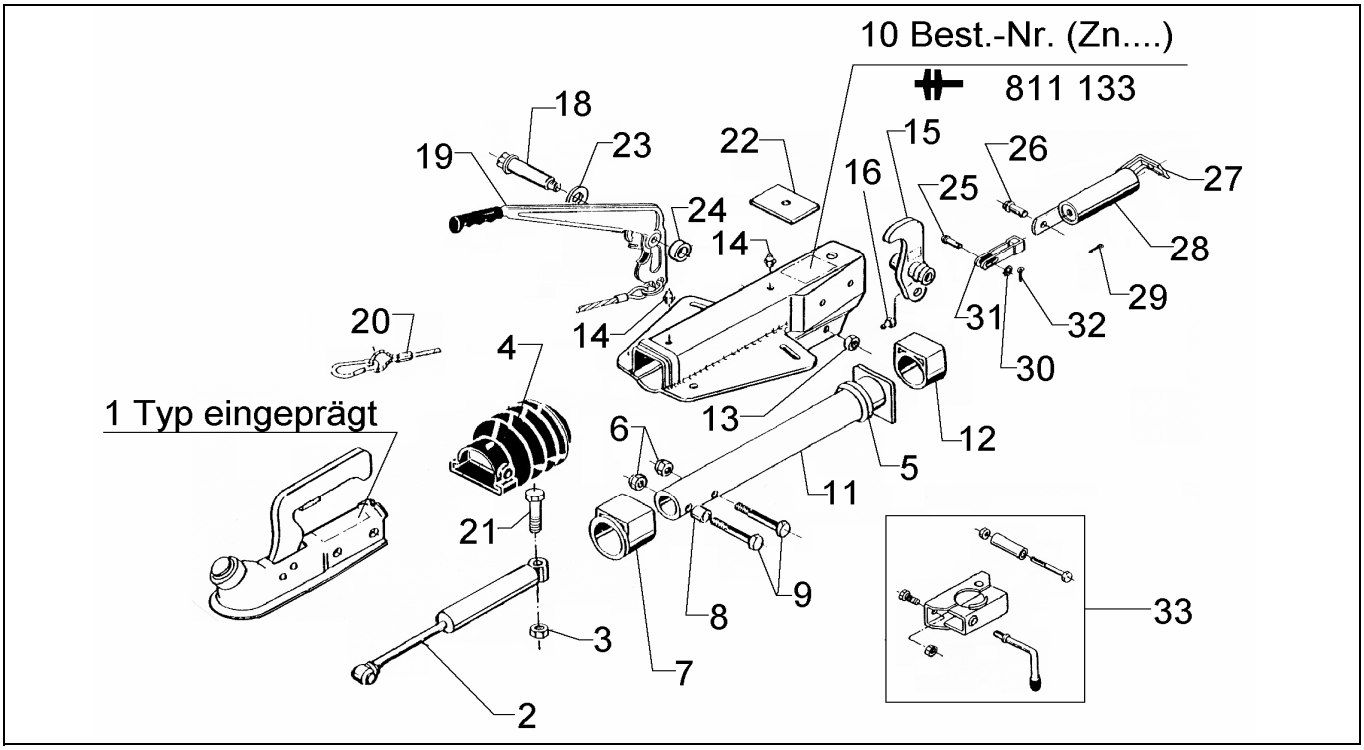

Pos.	Bezeichnung	Material-Nr.
1	Kugelkupplung AK 252	243184
2	Stoßdämpfer	370589
3	6kt Mutter M12 DIN 980-10 A3C	704065
4	Faltenbalg	366356
5	Profilring	371372
6	6kt Mutter M12 DIN 980-10 A3C	702065
7	Bundbuchse (nicht ausgerieben)	353943
8	Distanzbuchse	357242
9	6kt Schraube M12x75 DIN 931	701959
10	Gehäuse kpl. mit eingepressten Buchse für AE	Bestelllung sihe Einprägung Zn.-Nr. AE
11	Zugrohr geschweißt	571874
12	Gleitbuchse (nicht ausgerieben)	353942
13	6kt Mutter M12 DIN 985-10 A3C	702750
14	Schmiernippel AM 6 Kegel	375900
15	Umlenkhebel mit Gabelkopf und Schmiernippel mont. iH = 90:27 iH = 90:30	 380310 380468
16	Schmiernippel AM 6 Kegel	700203
18	Lagerschraube	2077710503
19	Handbremshebel kpl. mit Abreißseil und Zahnsegment	204549
20	Abreißseil mit Haken	368605
21	6kt Schraube M12x90 DIN 931	702823

Pos.	Bezeichnung	Material-Nr.
22	Anschlagplatte	581699
23	Scheibe (17,2x30x3) DIN 125	700625
24	Buchse	358470
25	Niet 10x25	647287
26	Bolzen	2076810609
27	Zugbügel	2170110608
28	Federzylinder	2077050601
29	Splint 4x20 DIN 94	700192
30	scheibe 10,5 DIN 94	700193
31	Gabelkopf	2073890606
32	Splint 3,2x20 DIN 94	700191
33	Klemmschelle für Rohr 48 (Nachrüstsatz kann wahlweise angebaut werden)	293020

AE = Auflaufeinrichtung

Bitte bei Bestellung die ETI-Nr. angeben

Erstellt	ETI-Nummer	geändert	Änderungs-Nr.	Änderungsgrund	Revisons-Nr.
21.02.96	811133_de	20.08.2010 BB	16151	Pos 19 war 354259 u. 1251223, Pos 25 war 702121, Pos 26 war 701935	B