STAFFE DI COLLEGAMENTO SALDATE

per assali

TECNICA

Montaggio:

1. Il profilo viene già saldato in fabbrica su richiesta
2. Tagliare la staffa del timone (secondo le esigenze)
3. Eseguire due fori sul profilo del timone.
   I timoni tubolari AL-KO sono provvisti di serie di un foro con distanziale.
   Se si utilizzano collegamenti a vite saldati è necessario eseguire un altro foro con distanziale.
   Per timoni a tubo tondo Ø – forare al centro in orizzontale per il distanziale 365.472 Ø 22, per 372.879 Ø 25,5
4. Saldare al centro i tubi distanziali
5. Avvitare i tubi distanziali con vite esagonale e dado autobloccante
   Coppia di serraggio 75 Nm per M 12;
   Coppia di serraggio 195 Nm per M 16

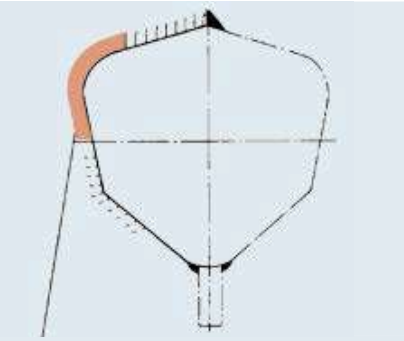

Attenzione:
nella zona contrassegnata in rosso non è consentito saldare (modifica convergenza e campanatura)

Versione assali esagonali con sospensione in gomma AL-KO

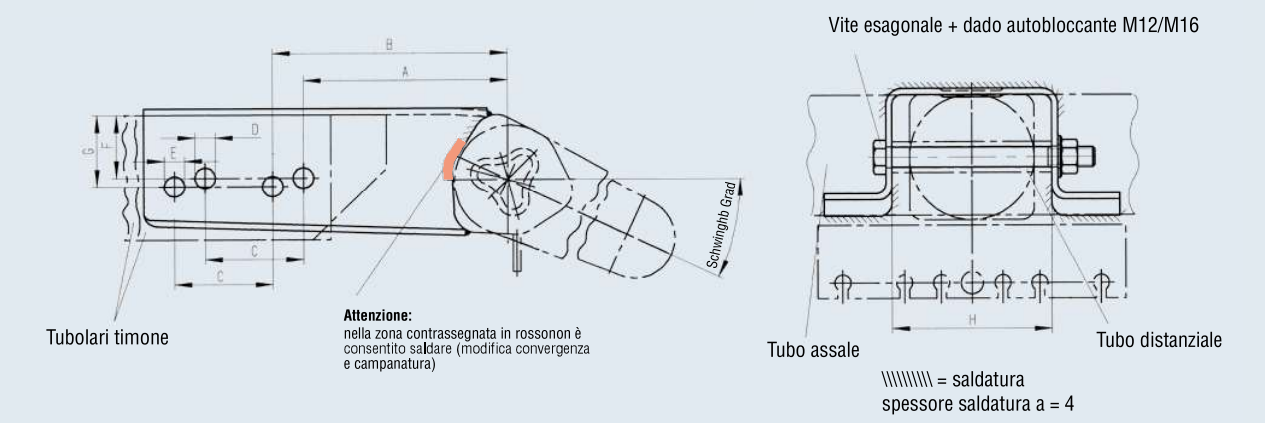

SAP: SCHWEISSCHRAUBVERBG PR 97 5GR SHST

Cod. art.	Fascia di peso		Profilo assale	Braccio oscillante		Profilo per asta	
	Assale singolo	Tandem		Grado	Grado speciale	Rotondo Ø	Rettangolare
	kg	kg		standard			∅ Larghezza
Assale esagonale con sospensione in gomma AL-KO							
242 725	750		71	30°		70 u. 88,9	70 u. 80
243 108	750		71		5°	70 u. 88,9	70 u. 80
1 211 600	1.600	2.500	97		5°	70 u. 88,9	70 u. 80
1 211 601		3.000	97		5°		100 u. 120
243 105	1.800	3.500	110	25°		88,9	100 u. 120
243 107	1.800	3.500	110		5°	88,9	100 u. 120
240 133	2.500	3.500	120	20°		88,9	100 u. 120
242 724	2.500	3.500	120		5°	88,9	100 u. 120
Assale con sospensioni in acciaio							
240 134	3.500		Ø 114	20°			100 u. 120

FORNITURA

(vedi disegno tecnico) incl.

- Materiale di fissaggio
- Con i profili dei timoni (regolabile in altezza) i tubi distanziali sono forniti in dotazione
- Istruzioni di saldatura cod. art. 604038

TRATTAMENTO SUPERFICIALE

- Primerizzato nero

Versione assali con sospensioni in acciaio

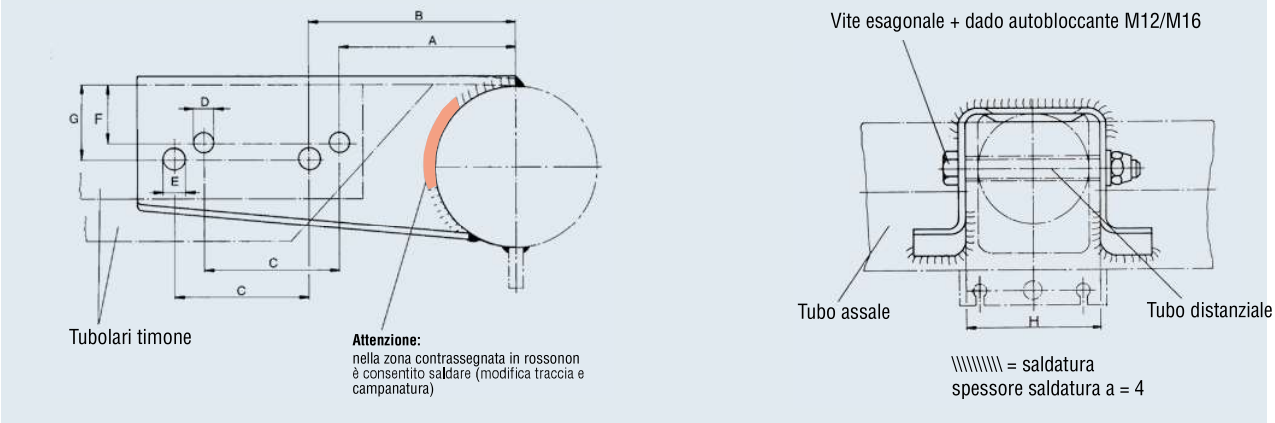

Dimensioni (mm) A	B	C	D	E	F	G	H				Cod. art.* Tubo distanziale
175	190	80	12,5	12,5	36	45	90	1,8	–	70	365 472
175	190	80	12,5	12,5	36	45	90	1,8	–	70	365 472
175	190	80	12,5	12,5	36	45	90	2,6	–	50	365 472
165	190	80	16,5	16,5	51	58	130	2,8	–	50	–
160	190	80	16,5	16,5	45	58	130	2,8	–	40	372 879
160	190	80	16,5	16,5	45	58	130	2,8	–	40	372 879
160	190	80	16,5	16,5	45	58	130	2,8	–	40	372 879
160	190	80	16,5	16,5	45	58	130	2,8	–	40	372 879
–	190	80	–	16,5	–	58	130	3,5	–	40	–

*Attenzione: Quando si usano aste Ø, ordinare 2 tubi distanziali