SEILWINDE OPTIMA TYP 351 PLUS MIT SEIL (WAHLWEISE) UND TEXTIL-ZUGBAND

ETI- Nr. 811716B

(Bitte bei Bestellung angeben)

AL-KO Ersatzteile

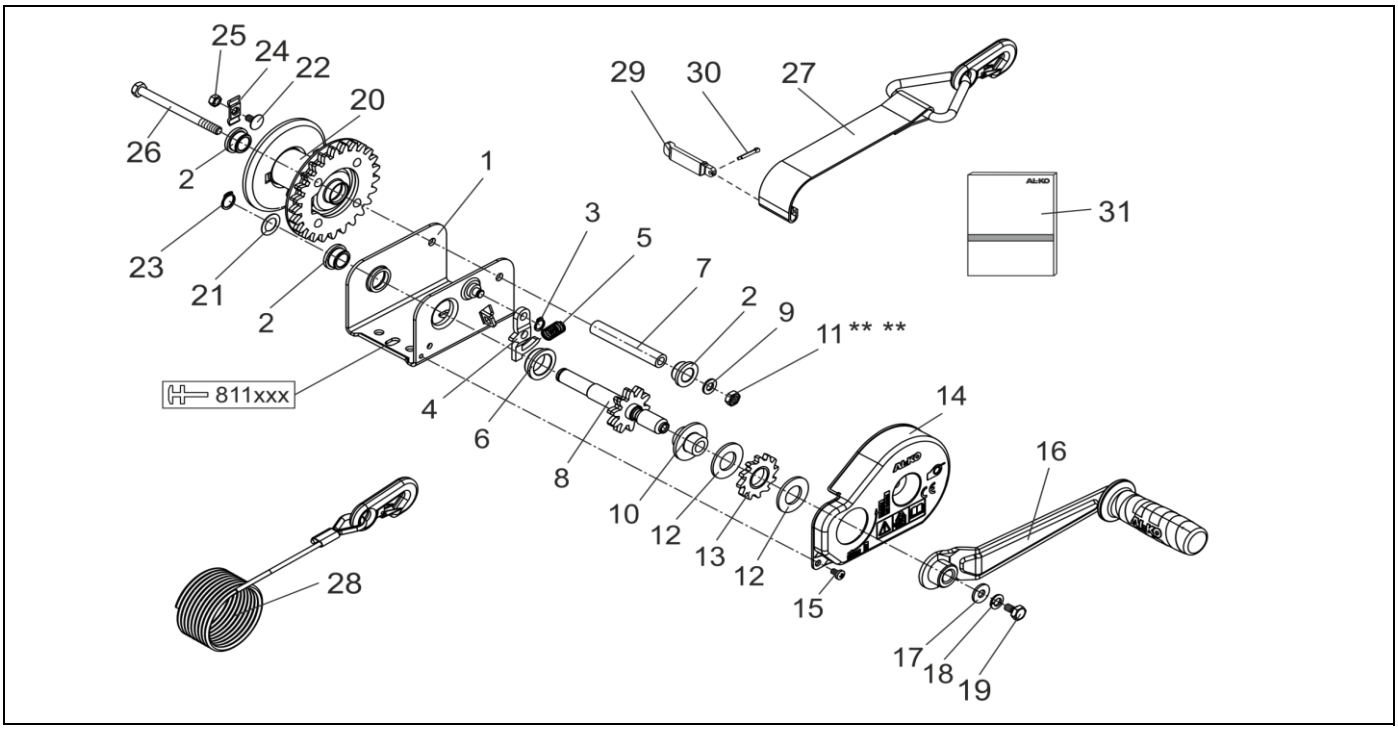

Pos.	Bezeichnung	Material-Nr.
1	GEHÄUSE TYP 351	KEIN ERSATZTEIL
2	LAGERBUCHSE TYP 351/501	KEIN ERSATZTEIL
3	SICHERUNGSRING DIN 471-8X0.8-VZ	701648
4	SPERRKLINKE	352958
5	DRUCKFEDER LINKS	1311700
	RECHTS	1311701
6	LAGERBUCHSE	KEIN ERSATZTEIL
7	ACHSROHR	352935
8	ANTRIEBSWELLE	KEIN ERSATZTEIL
9	SCHEIBE DIN125-ST-A8.4	706129
10	BREMSWIDERLAGER	KEIN ERSATZTEIL
11	SECHSKANTMUTTER DIN 985-M8-8 ** **	694510
12	BREMSSCHEIBE	352142
13	SPERRRAD	352141
14	ABDECKUNG SCHWARZ	352938
15	GEWINDESCHNEIDSCHRAUBE M5X8	694515
16	KURBEL TYP 351	352931
17	SCHEIBE DIN7349-A8.4	706135

Pos.	Bezeichnung	Material-Nr.
18	SPERRKANTRING	352924
19	SECHSKANTSCHRAUBE DIN 933-M8X12	706136
20	SEILTROMMEL TYP 351	352934
21	STAHLSCHEIBE 0.5MM	694561
22	SCHLOSSSCHRAUBE DIN 603-M6X12-8.8	706147
23	SICHERUNGSRING DIN 471-14X1	706148
24	SEILKLEMME	694560
25	SECHSKANTMUTTER DIN 934-M6-8	706123
26	SECHSKANTSCHRAUBE DIN 931-M8X100-8.8	706134
27	TEXTIL ZUGBAND 350KG (4M)	1730041
28	SEIL 350KG (10M)	1730136
	350KG (15M)	1730137
29	FLACHSTECKER TYP 351	694731
30	SPLINT DIN 94 4X20-A3C	704094
31	BETRIEBSANLEITUNG	
	DE/GB/NL/F/E/P/I/DK/S/N/FIN/EST/LV/LT	352921
	DE/SLO/HR/SRB/PL/CZ/SK/H/BG/RO/GR/TR/RUS/UA	694596

** ** SELBSTSICHERNDE MUTTER UND SCHRAUBEN MIT EINER CHEMISCHEN SELBSTSICHERUNG DÜRFEN AUS SICHERHEITSGRÜNDEN NUR EINMAL VERWENDET WERDEN. NACH DEM LÖSEN IMMER DURCH EIN NEUTEIL ERSETZEN.

Erstellt	ETI-Nummer	geändert	Änderungs-Nr.	Änderungsgrund	Revisons-Nr.
11.12.14ÖJ	811716B_de		FREIGABE		A